Rocterm

GAS
HEATING
WATER
HEATER

PRODUCT
MANUAL

Інструкція з монтажу
Інструкція користувача
Інструкція з монтажу і налагодження (для фахівців)

Котел газовий конденсаційний

LL1GBQ24-YHB61

LL1GBQ32-YHB61

LL1GBQ40-YHB61

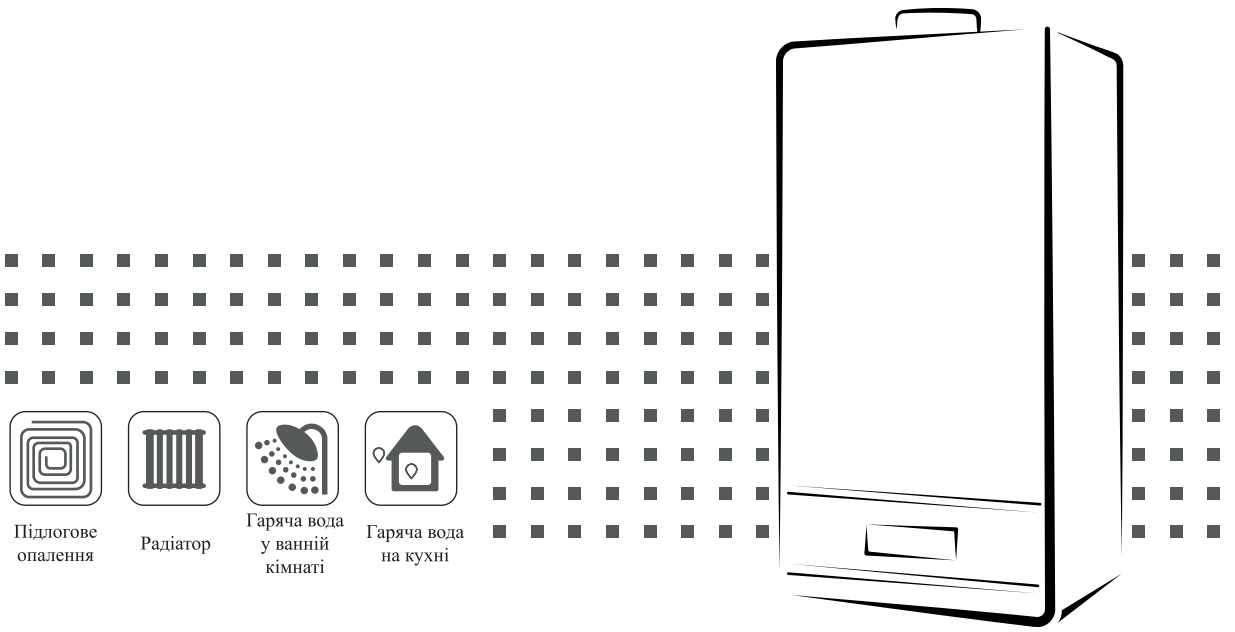

Дякуємо що обрали виготовлений нашою компанією двоконтурний конденсаційний газовий котел призначений для опалення та гарячого водопостачання (ГВП). Котел призначений для навісного монтажу і надалі називається настінним котлом. Будь ласка, уважно вивчіть цю інструкцію перед монтажем котла, його використанням або сервісним обслуговуванням. Користувачі повинні зберігати його належним чином

Повідомлення для користувачів

- У разі пошкодження упаковки і порушення цілісності котла, не використовуйте його і терміново зверніться до постачальника.
- Котел можна застосовувати лише за його цільовим призначенням, будь-яке інше використання може створити небезпеку для людей і довкілля.
- Цей котел використовується для нагрівання води до температури нижчої за температуру кипіння при атмосферному тискові. Котел повинен бути підключений до системи опалення та/або розподільчої мережі гарячої санітарної води, що має характеристики які сумісні з параметрами котла та його потужністю.
- Котел дозволяється експлуатувати тільки з оригінальним додатковим приладдя, що входить до комплекту котла, або поставляється виробником за окремим замовленням.
- Забороняється вносити будь-які зміни в конструкцію котла за власним розсудом.
- Забороняється торкатися нагрітих частин котла, таких як димохід, витяжний канал і т. п., які при роботі котла мають високу температуру. Будь-який контакт з ними може викликати небезпечні опіки.
- Якщо ви не використовуєте котел протягом тривалого часу, рекомендується відключити його від електроживлення, закрити газовий кран перед котлом і злити воду з системи опалення.
- Котел повинен бути підключений до мережі з напругою 230 В і частотою 50 Гц. В будь-якому випадку, напруга електромережі повинна входити в діапазон від мінус 15 % до +10 % від номінального значення (230 В); інакше можуть виникнути помилки в роботі і несправності. Тип газу повинен відповідати типу для якого був налаштований котел і вказаному на заводській табличці котла.
- Приміщення в якому встановлюється котел повинно відповідати вимогам ДБН В.2.5-20:2018 ГАЗОПОСТАЧАННЯ. Категорично забороняється встановлювати котел у ванній кімнаті, спальні, підвалі, вітальні, на сходах, біля аварійного виходу (не ближче 5 м) і в шафі.
- Котел дозволяється використовувати тільки після монтажу системи відведення димових газів і подачі повітря на горіння, щоб уникнути загрози отруєння димовими газами.
- Монтаж котла повинен виконуватись тільки кваліфікованими фахівцями відповідно до інструкцій виробника та відповідних нормативних документів.
- Виробник знімає із себе будь-яку відповідальність за пошкодження, заподіяні людині, тваринам або майну спричинені неправильним монтажем котла.
- Технічне обслуговування та ремонт котла повинні виконувати тільки кваліфіковані фахівці, які використовують тільки оригінальні запасні частини. Недотримання цієї умови може призвести до порушення безпеки роботи пристрою.
- Для відведення димових газів і подачі повітря дозволяється використовувати тільки комплектуючі, що постачаються виробником або мають дозвіл виробника на їх застосування.
- На газопроводі перед котлом обов'язково має бути встановлений відсічний газовий кран з ручним керуванням.
- Не дозволяється встановлювати котел поблизу мікрохвильової печі та інших приладів з сильним електромагнітним випромінюванням.
- Користувачу забороняється чіпати запломбовані компоненти котла, а також видаляти заводські пломби.
- Зовнішнє очищення котла потрібно проводити тільки мильною водою. Забороняється чистити корпус, інші пофарбовані або пластикові деталі розчинником або агресивним миючими засобами.
- Не дозволяйте дітям гратися з котлом і приладдям до нього.
- Не торкайтеся запобіжного клапана та зливного клапана опалювальної води без відповідного дозволу, цим повинні займатися фахівці.
- Котел не можна монтувати в місцях де обмежене спостереження за його роботою.
- Після ремонту виробу персонал повинен відмітити результати ремонту.
- Система електропостачання в приміщенні повинна бути обладнана заземлюючим проводом; вимикач, підключений до настінного котла, не можна встановлювати в приміщенні з ванною або душовою кабіною.
- Вилки та розетки повинні бути сертифіковані.

Шановний покупець,
вітаємо вас з придбанням газового обладнання Rocterm!

Будь ласка, уважно вивчить Інструкцію та Гарантійні зобов'язання, щоби отримати інформацію, яка дозволить Вам максимально ефективно і безпечно використовувати газове обладнання Rocterm.

Для введення в експлуатацію та у випадку будь-якої необхідності ремонту або планового технічного обслуговування, звертайтеся тільки до авторизованих сервісних центрів: вони мають оригінальні запасні частини та кваліфікацію і уповноважені виробником.

У разі зміни власника або переходу права власності на виріб документація на котел та Гарантійні зобов'язання, які є невід'ємною та істотною частиною виробу, повинні бути передані новому користувачу. Їх необхідно дбайливо зберігати та ретельно вивчити, оскільки вони містять важливі вказівки стосовно безпеки під час монтажу, експлуатації та технічного обслуговування обладнання.

Інструкція містить технічну інформацію щодо встановлення газового обладнання Rocterm. Щодо питань, не врегульованих Інструкцією, необхідно дотримуватись норм чинного законодавства та заходів безпеки, встановлених для такого типу обладнання.

Введення в експлуатацію має бути здійснене кваліфікованими фахівцями, відповідно до норм чинного законодавства. Введення в експлуатацію та обслуговування обладнання повинно здійснюватися відповідно до чинних правил, у відповідності до інструкцій заводу-виробника та уповноваженим персоналом, тобто особами, що мають специфічні технічні компетенції в галузі, пов'язаній із такими установкам, як того вимагає закон.

Неправильне введення в експлуатацію або монтаж приладу та/або окремих деталей газового обладнання Rocterm може призвести до шкоди майну та здоров'ю!

Обслуговування обладнання повинне проводитись кваліфікованим персоналом, а саме авторизованим сервісним центром. Обладнання слід використовувати тільки згідно з цільовим призначенням. Будь-яке інше використання є потенційно небезпечним.

У випадку помилки під час встановлення, експлуатації або технічного обслуговування, або у зв'язку з недотриманням норм законодавства чи інструкцій виробника, виробник звільняється від відповідальності за можливі збитки, а також скасовується гарантія на обладнання.

Звертаємо Вашу увагу, що продавець не має повноважень вирішувати питання, щодо введення в експлуатацію, сервісного обслуговування та гарантійного ремонту газового обладнання Rocterm.

Всі звернення, щодо введення в експлуатацію, сервісного обслуговування та гарантійного ремонту газового обладнання Rocterm приймаються авторизованими сервісними центрами виробника. Телефон і адресу найближчого авторизованого сервісного центру можна дізнатися у продавця або в мережі інтернет

https://rocterm.ua/uk/servisni-centri/

ОСНОВНІ ФУНКЦІЇ

Котли Rocterm призначені для опалення приміщень (всі моделі) і для виробництва гарячої води в побуті (тільки двоконтурні моделі). Котли Rocterm дозволяється встановлювати тільки в закритих системах опалення з примусовою циркуляцією і максимальним тиском теплоносія до 0,3 МПа (3 бар).

Пульт управління оснащений кнопками, які дозволяють користувачу легко управляти котлом.

Автоматика котла забезпечує дванадцять функцій безпеки і самодіагностики з відображенням коду аварій, що дозволяє легко їх виявити і усунути.

ЗАГАЛЬНА ІНСТРУКЦІЯ

Воду з котла дозволяється використовувати тільки для технічних потреб. Для пиття і приготування їжі вона не підходить.

Тип газу повинен відповідати типу, зазначеному на етикетці котла.

Використовуйте електричну розетку 230 В/50 Гц і оригінальну вилку із заземленням. Експлуатація котлів допускається тільки в закритих системах опалення.

Слідкуйте за тим, щоб під час роботи котла була забезпечена вентиляція приміщення та вільний приплив повітря на горіння та видалення димових газів.

Періодично перевіряйте тиск води в системі опалення, що відображається на датчику тиску котла. При низькому тиску котел зупиниться і висвітить код аварії. В цьому випадку необхідно підживити систему опалення і стежити, щоб тиск становив не менше 1,2 бар.

Не можна торкатися гарячих частин котла, які нагріваються в процесі роботи. Будь-який контакт з ними може викликати опіки.

Вимкніть котел, якщо не маєте наміру використовувати його тривалий час. Щоб запобігти замерзанню, слід злити воду з систем опалення та водопостачання котла.

Вимкніть електроживлення і подачу газу на котел в разі несправності і уважно вивчіть інструкцію щодо її усунення. Після усунення несправностей переконайтеся, що котел може працювати належним чином, перезавантажте котел або запросіть сервісного фахівця.

Виробник не несе відповідальності за аварії або пошкодження, заподіяні котлу і/або приміщенню у випадку застосування неоригінальних запчастин, ремонту обладнання фахівцями несертифікованих сервісних центрів і недотримання умов експлуатації.

Пусконалагоджувальні роботи та технічне обслуговування газового котла повинні здійснюватисятільки фахівцями авторизованих сервісних центрів.

ВИМОГИ БЕЗПЕКИ

Уважно прочитайте і дотримуйтесь вимог, викладених в даному документі

Котел використовує в своїй роботі газ, електрику і воду одночасно, тому в процесі експлуатації котла повинні бути дотримані наступні вимоги безпеки:

Не можна встановлювати котел на відкритому повітрі або в частково захищеному місці (на веранді, лоджії і т. п.)

Вимикайте електропостачання під час чищення котла, не мийте котел струменем води або іншої рідини.

Не закривайте вентиляційні отвори приміщення сторонніми предметами.

Не дозволяється тримати легкозаймисті речовини і предмети в одному приміщенні з котлом.

Не дозволяється доручати користування котлом дітям і необізнаним особам.

Якщо ви відчуваєте запах газу або диму, виконайте наступні дії:

- не вмикайте електроприлади в небезпечній зоні;
- вимкніть газовий котел;
- закрийте кран подачі газу;
- провітріть приміщення;
- негайно зверніться до аварійної газової служби або сервісного центру.

СЕРВІСНЕ ОБСЛУГОВУВАННЯ КОТЛА

Для отримання гарантії на обладнання перед першим запуском котла необхідно звернутися в найближчий сервісний центр (список шукайте на www.rocterm.ua) та укласти договір про надання послуг.

Для забезпечення безаварійного функціонування котла необхідно викликати фахівця сертифікованого сервісного центру для щорічного технічного обслуговування. Протягом гарантійного терміну ваша сервісна організація проведе гарантійний ремонт при виявленні будь-яких заводських дефектів в процесі експлуатації котла.

Якісне і своєчасне технічне обслуговування - запорука економічної і безпечної експлуатації котла.

Дизайн виробу постійно вдосконалюється, тому виробник залишає за собою право змінювати дані, наведені в цій інструкції, в будь-який час без попереднього повідомлення.

ЗМІСТ

Загальні положення ... 3
Основні функції ... 3
Вимоги безпеки ... 5
Сервісне обслуговування котла ... 5
Таблиця технічних характеристик ... 7
Інформація по виробу згідно Технічного регламенту щодо вимог до екодизайну для обігрівачів приміщень та комбінованих обігрівачів (ErP EU 813/2013) ... 8
Характеристичні криві циркуляційних насосів ... 11
Елементи автоматики та пристрої безпеки ... 12
Інструкція з монтажу ... 13
Вимоги до монтажу в приміщенні ... 13
Заходи безпеки при монтажі ... 13
Монтаж котла ... 13
Етапи монтажу ... 13
Монтаж газової системи ... 14
Прокладання газопроводу ... 14
Запобіжні заходи при прокладанні газопроводу ... 14
Монтаж трубопроводу гарячої води для санітарно-гігієнічних потреб ... 15
Монтаж трубопроводу опалення ... 15
Запобіжні заходи при монтажі водяних трубопроводів ... 15
Заходи безпеки при монтажі терміналу подачі повітря і відведення димових газів ... 16
Монтаж горизонтального коаксіального терміналу ... 16
Монтаж системи відведення конденсату ... 17
Електрична схема ... 17
Заповнення системи водою ... 18
Перше запалювання ... 18
Дренаж системи ... 19
Інструкція користувача ... 19
Запобіжні заходи ... 19
Панель керування ... 20
Керування режимами ... 21
Вимкнення ... 22
Технічне обслуговування ... 23
Коди несправностей і способи їх усунення ... 23
Функція запобігання тактуванню котла ... 26
Сервісне обслуговування ... 26
Заходи безпеки при використанні пристрою захисного відключення ... 27
Комплект поставки ... 27

ТАБЛИЦЯ ТЕХНІЧНИХ ХАРАКТИРИСТИК.

Модель		LL1GBQ24-YHB61	LL1GBQ32-YHB61	LL1GBQ40-YHB61
Тип газу		Природний газ		
Номінальний тиск газу (мбар)		20		
Діапазон допустимих тисків газу (мбар)		15-30		
Коефіцієнт релюгування теплової потужності		4:1		
Опалення	Номінальна теплова потужність (кВт)	24	32	40
	Мінімальна теплова потужність (кВт)	6	8	9
	Номінальна теплопродуктивність в високотемпературному режимі (80/60 °С) (кВт)	22,6	30,1	37,6
	Номінальна теплопродуктивність в низькотемпературному режимі (50/30 °С) (кВт)	23,8	31,7	39,6
	Мінімальна теплопродуктивність в високотемпературному режимі (80/60 °С) (кВт)	5,7	7,6	8,5
	Мінімальна теплопродуктивність в низькотемпературному режимі (50/30 °С) (кВт)	5,7	7,6	8,5
	Діапазон регулювання темпера-тури води на опалення (°С)	30-80 (радіаторне опалення), 25-60 (тепла підлога)		
	Максимальний тиск води в системі опалення (бар)	3		
	Об'єм розширювального бака (л)	6		
	Тиск попереднього заповнення розширювального бака (бар)	1		
Гаряча вода для побутових потреб	Продуктивність виробництва гарячої води (л/хв) при Δ T=30 K	10,5	13,9	19
	Продуктивність виробництва гарячої води (л/хв) при Δ T=25 K	12,5	16,7	21
	Діапазон регулювання температури води (°С)	36-60		
	Діапазон допустимого тиску води (бар)	2-6		
	Мінімальна пускова витрата води (л/хв)	3,5		
	Мінімальний витрата води для роботи котла (л/хв)	2,5		
Параметри електроживлення (В/Гц)		230 В/50 Гц		
Споживана електрична потужність (кВт)		0,13	0,16	0,19
Електричний запобіжник (А)		3		
Клас захисту від ураження електричним струмом		I клас		
Ступінь захисту		IPX4		
Діаметри труб коаксіального терміналу подачі повітря і відведення димових газів (мм)		60/100		
Різьба входу та виходу санітарної води (дюйми)		G1/2		
Різьба входу та виходу опалення (дюйми)		G3/4		
Різьба вхідного патрубка газу (дюйми)		G3/4		
Орієнтовна площа опалення м2		60-200		
Вага нетто (кг)		34		
Габаритні розміри, мм		740x400x285		

(Вищевказані параметри наведені лише для довідки, а деталі повинні бути вказані на заводській табличці виробу)

Інформація по виробу згідно Технічного регламенту щодо вимог до екодизайну для обігрівачів приміщень та комбінованих обігрівачів (ErP EU 813/2013)

Модель: LL1GBQ24-YHB6058
Конденсаційний котел: [так]
Низькотемпературний котел: [ні]
Котел типу B1: [ні]
Когенераційний котел для опалення: [ні]
Якщо так, оснащений додатковим нагрівачем: [ні]
Комбінований котел: [так]

Показники	Познака	Значення	Одиниця виміру
Опалення			
Номінальна теплова потужність для опалення	Prated	23,6	кВт
Теплопродуктивність при номінальній тепловій потужності та високотемпературному режимі	P4	23,6	кВт
Теплопродуктивність при 30% номінальної теплової потужності та низькотемпературному режимі	P1	7,8	кВт
Сезонна енергоефективність опалення	η_s	90,71	%
Корисна ефективність при номінальній тепловій потужності і високотемпературному режимі (*) (GCV)	η_4	88,7	%
Корисна ефективність при 30% номінальної теплової потужності і низькотемпературному режимі (**) (GCV)	η_1	97,6	%
ГВП			
Заявлений профіль навантаження:		XL	
Енергоефективність нагріву води (GCV)	η_{wh}	81	кВттод
Добове споживання електроенергії	Q_{elec}	0,218	кВттод
Річне споживання електроенергії	AEC	46,856	кВттод
Споживання електроенергії			
При повному навантаженні	elmax	0,127	кВт
При частковому навантаженні	elmin	0,094	кВт
У режимі очікування	P_{sb}	0,002	кВт
Інші показники			
Втрата тепла в режимі очікування	Pstby	0,023	кВт
Енергоспоживання запальника	Pign	0	кВт
Рівень звукової потужності всередині приміщення	L_{WA}	47	дБ
Викиди оксидів азоту	NO_X	48	мг/кВтгод
Річне споживання електроенергії	QHE	46,8	ГДж

(*) Високотемпературний режим означає: температура зворотної води 60 °C і температура на подачі 80 °C.
(**) Низькотемпературний режим означає: температура зворотної води 30 °C і температура на подачі 50 °C.
GCV = Вища теплота згорання(=Hs)

Модель: LL1GBQ32-YHB6058
Конденсаційний котел: [так]
Низькотемпературний котел: [ні]
Котел типу B1: [ні]
Когенераційний котел для опалення: [ні]
Якщо так, оснащений додатковим нагрівачем: [ні]
Комбінований котел: [так

Показники	Познака	Значення	Одиниця виміру
Опалення			
Номінальна теплова потужність для опалення	Prated	31	кВт
Теплопродуктивність при номінальній тепловій потужності та високотемпературному режимі	P4	31	кВт
Теплопродуктивність при 30% номінальної теплової потужності та низькотемпературному режимі	P1	10,2	кВт
Сезонна енергоефективність опалення	η_s	90,08	%
Корисна ефективність при номінальній тепловій потужності і високотемпературному режимі (*) (GCV)	η_4	87,3	%
Корисна ефективність при 30% номінальної теплової потужності і низькотемпературному режимі (**) (GCV)	η_1	95,5	%
ГВП			
Заявлений профіль навантаження:		XL	
Енергоефективність нагріву води (GCV)	η_{wh}	83,96	кВттод
Добове споживання електроенергії	Q_{elec}	0,139	кВттод
Річне споживання електроенергії	AEC	29,925	кВттод
Споживання електроенергії			
При повному навантаженні	elmax	0,108	кВт
При частковому навантаженні	elmin	0,05	кВт
У режимі очікування	P_{sb}	0,002	кВт
Інші показники			
Втрата тепла в режимі очікування	Pstby	0,019	кВт
Енергоспоживання запальника	Pign	0	кВт
Рівень звукової потужності всередині приміщення	L_{WA}	47	дБ
Викиди оксидів азоту	NO_X	48	мг/кВтгод
Річне споживання електроенергії	QHE	60,3	ГДж

((*) Високотемпературний режим означає: температура зворотної води 60 °C і температура на подачі 80 °C.
(**) Низькотемпературний режим означає: температура зворотної води 30 °C і температура на подачі 50 °C.
GCV = Вища теплота згорання(=Hs)

Модель: LL1GBQ40-YHB6058
Конденсаційний котел: [так]
Низькотемпературний котел: [ні]
Котел типу B1: [ні]
Когенераційний котел для опалення: [ні]
Якщо так, оснащений додатковим нагрівачем: [ні]
Комбінований котел: [так]

Показники	Познака	Значення	Одиниця виміру
Опалення			
Номінальна теплова потужність для опалення	Prated	38,7	кВт
Теплопродуктивність при номінальній тепловій потужності та високотемпературному режимі	PP4	38,7	кВт
Теплопродуктивність при 30% номінальної теплової потужності та низькотемпературному режимі	P1	12	кВт
Сезонна енергоефективність опалення	η_s	90	%
Корисна ефективність при номінальній тепловій потужності і високотемпературному режимі (*) (GCV)	η_4	87	%
Корисна ефективність при 30% номінальної теплової потужності і низькотемпературному режимі (**) (GCV)	η_1	95	%
ГВП			
Заявлений профіль навантаження:		XXL	
Енергоефективність нагріву води (GCV)	η_{wh}	83,96	кВттод
Добове споживання електроенергії	Q_{elec}	0,3	кВттод
Річне споживання електроенергії	AEC	50	кВттод
Споживання електроенергії			
При повному навантаженні	elmax	0,19	кВт
При частковому навантаженні	elmin	0,15	кВт
У режимі очікування	P_{sb}	0,005	кВт
Інші показники			
Втрата тепла в режимі очікування	Pstby	0,025	кВт
Енергоспоживання запальника	Pign	0	кВт
Рівень звукової потужності всередині приміщення	L_{WA}	47	дБ
Викиди оксидів азоту	NO_X	48	мг/кВтгод
Річне споживання електроенергії	QHE	73,8	ГДж

((*) Високотемпературний режим означає: температура зворотної води 60 °C і температура на подачі 80 °C.
(**) Низькотемпературний режим означає: температура зворотної води 30 °C і температура на подачі 50 °C.
GCV = Вища теплота згорання(=Hs)

Характеристичні криві циркуляційних насосів

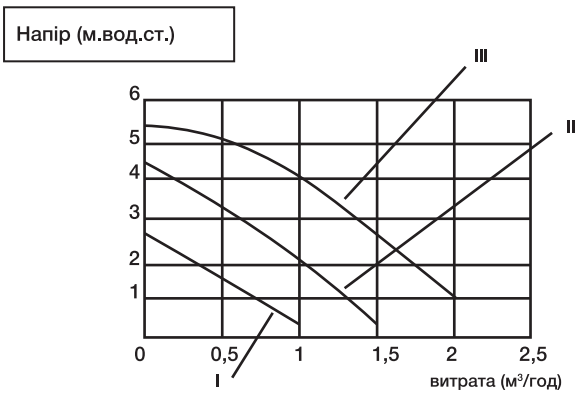

Насос котла потужністю менше 26 кВт.
I, II, III – швидкості насосу

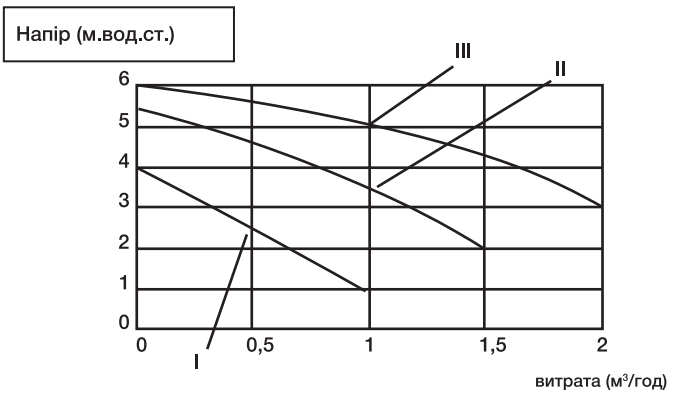

Насос котла потужністю більше 28 кВт
I, II, III – швидкості насосу

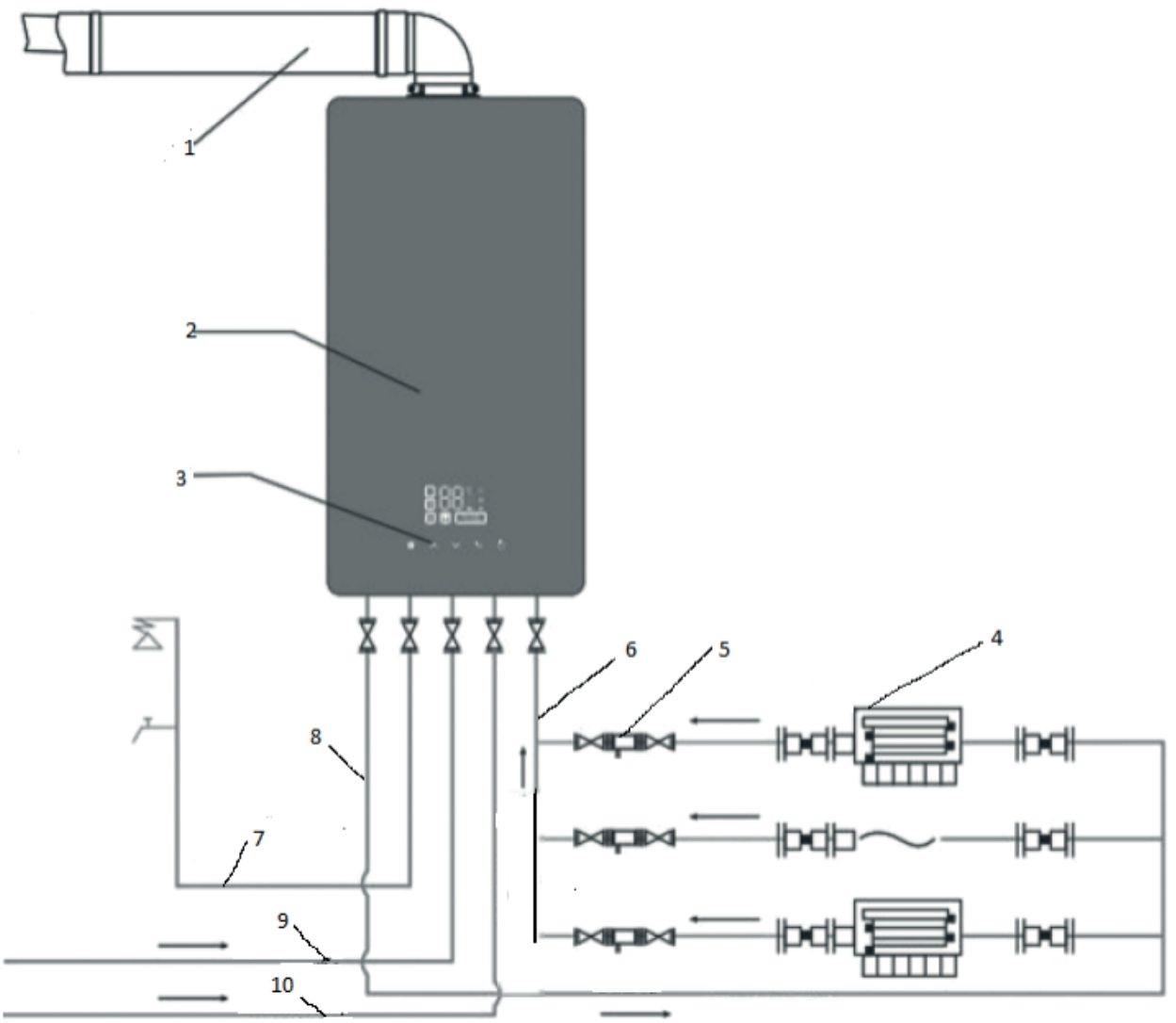

1 – коаксіальний термінал подачі повітря і відведення димових газів; 2 – передня кришка котла; 3 – панель керування; 4 – опалювальні прилади (радіатори, тепла підлога, тепловентилятори ….); 5 – фільтри водяні; 6 – лінія зворотної води; 7 – гаряча санітарна вода; 8 – вихід води з котла (подача); 9 – вхід газу; 10 – вхід холодної води.

Елементи автоматики та пристрої безпеки

• Модуляційний газовий клапан плавного розпалу. Розпалювання відбувається за зниженого тиску газу, щоб запобігти бахканню газоповітряної суміші при розпалюванні. Код несправності E8 відображається при невдалій спробі розпалювання.

• У випадку незапланованого згасання полум'я: коли датчик факелу виявляє несправність, видається команда на закриття газового клапана, щоб запобігти витоку газу. На панелі керування відображається код несправності E1.

• Датчики температури використовуються для визначення температури води на подачі в систему опалення та гарячої води для санітарно-гігієнічних потреб.

• Захист спрацьовує у разі пошкодження датчиків температури. Код несправності E6 з'являється у разі вимкненя датчика температури санітарної води. Код несправності E7 з'являється у разі пошкодження датчика температури опалення.

• Код несправності E4 з'являється на дисплеї, якщо контур опалення або ГВП перегріті.

• Датчик витрат санітарної води та реле тиску води в системі опалення запобігають роботі котла при недостатньому водопостачанні. Код несправності E9 відображається коли в контурі опалення недостатній тиск води.

• Код несправності E2 з'являється на дисплеї коли є порушення в системі подачі повітря і відведення димових газів. Система керування автоматично вимкне котел і відобразить код аварії E2.

• Автоматичний перепускний клапан (байпасний клапан) забезпечує стійку витрату води в головному теплообміннику котла при різних гідравлічних опорах системи опалення і підтримує довготривалу надійну роботу котла.

• Захист від замерзання вмикає котел, коли температура циркуляційної води падає нижче 6 °C котел не призначений для встановлення в частково захищеному місці або на відкритому повітрі). У цьому випадку починають працювати пальник і насос циркуляційної води, поки температура води в системі опалення не нагріється до 30 °C.

• Примітка: Захист від замерзання спрацьовує тільки коли котел приєднано до електроживлення та підключена подача газу.

• Захист від заклинювання насоса циркуляційної води автоматично вмикає насос циркуляційної води після того, як котел не працював протягом 24 годин. Час роботи насоса - 30 с.

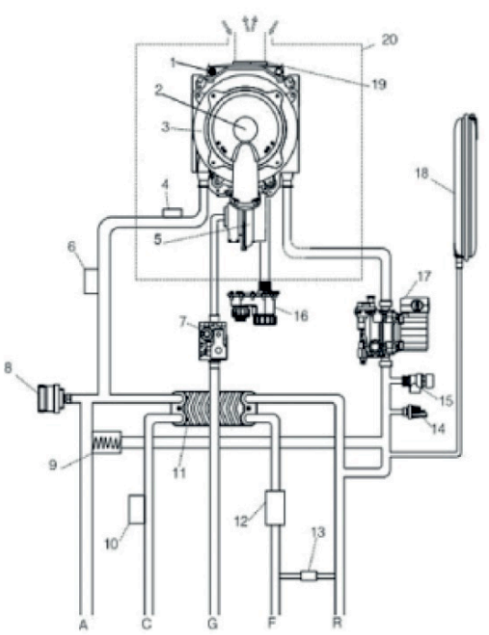

1. Датчик температури вихідних
2. Газовий пальник
3. Головний теплообмінник
4. Аварійний термостат перегріву
5. Вентилятор
6. Датчик температури води на в систему опалення
7. Газовий модулюючий клапан
8. Триходовий клапан з електроприводом
9. Автоматичний перепускний клапан
10. Датчик температури гарячої води для побутових потреб води
11. Пластинчастий теплообмінник
12. Датчик витрати води
13 Клапан додавання води
14. Електронний датчик тиску води / реле тиску води
15. Запобіжний клапан
16. Збірник конденсату
17. Водяний насос
18.Розширювальний бак
19. Димовідвідний па
20. Герметична камера
A-G3/4 вихід гарячої води
C-G1/2 вихід гарячої води
G-G3/4 вхід газу F-G1/2 вхід холодної води R-G3/4 вхід зворотно повернення опалювальної води

Рисунок 2 – Функціональна схема котла

ІНСТРУКЦІЯ З МОНТАЖУ

Вимоги до монтажу в приміщенні

Котел повинен бути встановлений в приміщенні згідно вимог ДБН В.2.5-20:2018 Газопостачання.
Котел не призначений для встановлення надворі і в частково захищеному місці.
Місце відведення димових газів і забору повітря на горіння повинно відповідати вимогам додатку Д (таблиця Д1) ДБН В.2.5-20:2018.

Заходи безпеки при монтажі

• Забороняється встановлювати котел поряд з горючими матеріалами.

• Стіна для навішування котла повинна витримувати його вагу, а матеріал стіни повинен бути негорючим.

• Якщо виріб встановлюється на горючій стіні, на стіну необхідно нанести шар вогнетривкого матеріалу товщиною більше 3 мм.

• Забороняється встановлювати котел в місцях де зберігаються та використовуються легкозаймисті та летючі речовини.

• Забороняється встановлювати котел під навісом, де є небезпека падіння предметів з нього на котел, або поблизу штор і легкозаймистих предметів.

• Забороняється встановлювати котел над газовою плитою чи духовкою.

• Вихід димоходу повинен бути встановлений в місці з безперешкодною циркуляцією повітря.

Монтаж котла

• Настінний котел повинен встановлюватися кваліфікованим професійним технічним персоналом. Користувачу категорично забороняється встановлювати котел без відповідного дозволу.

• Забороняється встановлювати котел в підвалі або напівпідвалі, на горючій стіні або у вологому приміщенні, наприклад, у ванній кімнаті.

• Обов'язково залиште відстань не менше 150 мм з кожного боку котла для обслуговування та експлуатації.

Етапи монтажу: (див. Рисунок. 4)

• Належним чином вирахуйте місце для встановлення котла, накресліть на стіні монтажні отвори і отвір для димовідвідної труби та просвердліть отвори в стіні. (Зверніть увагу на перпендикулярність).

• Закріпіть підвісну пластину на стіні за допомогою розпірних гвинтів.

• Навішуйте котел на підвісну пластину, закрутіть нижній розширювальний гвинт і встановіть коаксіальну димову трубу відповідно до вимог розділу «Монтаж горизонтального коаксіального терміналу» на сторінці 17.

• Переконайтеся, що котел на стіні закріплений міцно і без нахилу.

• Підготуйте патрубки для водяних і газових комунікацій та терміналу подачі повітря і відведення димових газів

Зніміть заглушки з патрубків котла і підключіть їх до водопровідних та газових комунікацій із застосуванням відповідних фітингів і арматури.

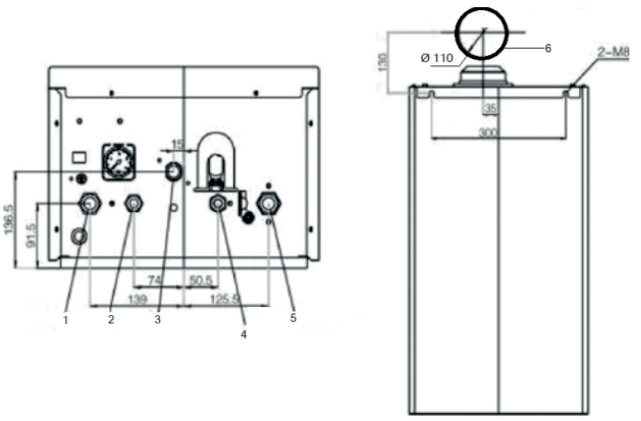

1 – вихід води з котла (подача); 2 – гаряча санітарна вода; 3 – вхід газу; 4 – вхід холодної води; 5 – зворотна води із системи опалення; 6 – отвір для коаксіального терміналу подачі повітря і відведення димових газів.

Рисунок 3 – Приєднувальні розміри підключення котла

Монтаж газової системи

Прокладання газопроводу

• Газопровідна система повинна забезпечувати достатній тиск газу на вході в котел. Мінімальний тиск природного газу становить 150 мбар.

• Трубопровід подачі газу повинен бути з'єднаний з відповідним роз'ємом G3/4" котла, а ручний газовий клапан повинен бути встановлений в зручному місці на відстані не більше 2 м від котла.

• Після підключення котла до газопроводу монтажник повинен перевірити герметичність

ТАБЛИЦЯ СПОЖИВАННЯ ГАЗУ*

Характеристика	LL1GBQ24-YHB61	LL1GBQ32-YHB61	LL1GBQ40-YHB61
Максимальне споживання газу (м3/ год)	2,5	3,3	3,9
Максимальне споживання газу (м3/ год)	0,75	1,2	1,4

* реальні величини витрати газу можуть відрізнятися від вказаних і залежать від теплоти згорання газу і налагодження котла.

Запобіжні заходи при прокладанні газопроводу

• Газопровід котла повинен бути підключений згідно з діючими нормативними документами. Підключення газопроводу до котла повинно виконуватися професіоналами.

• Перед підключенням котла до газопроводу перевірте наступне:

- відповідність типу використовуваного газу типу, зазначеному на заводській табличці котла. Не використовуйте газ, відмінний від зазначеного.
- чистоту елементів системи газопроводу.

• Якщо газ містить домішки твердих частинок, необхідно встановити газовий фільтр.

• Газопровід може бути жорстким або гнучким, але обов’язково оснащений вентилем на вході в котел.

• Після монтажу обов'язково перевірте герметичність кожного з'єднання елементів газопроводу.

• Заборонено використовувати газопровід як елемент заземлення електричного пристрою.

• Якщо джерело газу, що використовується котлом, також постачає газ до інших газових приладів, переконайтеся, що котел та інші газові прилади отримують достатній потік газу при їх одночасному використанні.

• Типорозмір газового лічильника повинен бути достатнім для задоволення газових потреб котла, а газопровід повинен бути достатнього діаметру. Рекомендується, щоб газопровід

Монтаж трубопроводу гарячої води для санітарно-гігієнічних потреб

• Трубопровід холодної води і трубопровід гарячої води повинні бути підключені до відповідного роз'єму G1/2" настінного котла.
• Тиск води на вході повинен бути не менше 0,02 МПа і не більше 0,6 МПа, щоб забезпечити витрату води більше 3,5 л/хв. Якщо тиск занадто високий, необхідно встановити редуктор для зниження тиску.
• Жорсткість води, що подається, впливає на ефективність роботи теплообмінника.
Якщо жорсткість води занадто висока, необхідно встановити відповідний пристрій для підготовки води.
• На вході холодної води встановлений пристрій стабілізації потоку, який можна зняти, коли потік води слабкий.

Монтаж трубопроводу опалення

• Трубопровід опалювальної води і трубопровід зворотної води повинні бути з'єднані з відповідними патрубками G3/4" настінного котла.
• Не використовуйте трубопроводи малого діаметру та великої кривизни, щоб уникнути шуму при роботі та надмірних втрат опору.
• Котел обладнаний запобіжним клапаном для підлогового опалення (тиск 0,3 МПа), який повинен гарантувати, що стаціонарна зливна труба, з'єднана із запобіжним клапаном, відводить воду в каналізаційну систему.

> УВАГА! Не вимикайте електроживлення та подачу повітря до котла, коли зовнішня температура взимку опускається нижче нуля, щоб уникнути виходу з ладу системи захисту від замерзання; зливайте воду з системи, коли виїжджаєте з дому на тривалий час (див. стор.20 цієї інструкції: Дренаж системи) або додайте антифриз у воду системи, щоб запобігти розтріскуванню труб через замерзання циркулюючої води. Котел повинен бути встановлений в приміщенні без конденсату. Компанія не несе відповідальності за будь-які збитки, спричинені порушенням вищезазначених положень.

Запобіжні заходи при монтажі водяних трубопроводів
Зливна труба запобіжного клапана повинна бути заземлена, і жоден клапан не повинен встановлюватися до або після з'єднувальної труби.
Рекомендується встановити запірний клапан між котлом і системою опалення, щоб ізолювати котел від системи опалення під час технічного обслуговування.
Для ущільнення трубних з'єднань слід використовувати тефлонову стрічку.
У-подібний фільтр повинен бути встановлений на зворотній трубі системи опалення.
Зливний клапан повинен бути встановлений в найнижчій точці системи опалення.
Ця серія настінних котлів оснащена закритою циркуляційною системою, яка має суворі вимоги до герметичності водяного контуру. Будь ласка, ретельно залийте воду і перевірте тиск після підключення котла і системи опалення, щоб переконатися, що котел і система опалення користувача не мають жодних дефектів.
Якщо водопровідна вода дуже жорстка або агресивна, необхідно передбачити в трубопроводі системи опалення отвір для додавання пом'якшеної води.
Заходи безпеки при монтажі терміналу подачі повітря і відведення димових газів
Коаксіальний термінал повинен бути встановлений у суворій відповідності до відповідних стандартів, а відстань між вихідним отвором димоходу та вентиляційними отворами довкола повинна відповідати стандартним вимогам (показано на рисунку 4)
До котла повинен бути приєднаний коаксіальний термінал і виведений за межі приміщення. Котел не можна експлуатувати без терміналу подачі повітря і відведення димових газів.
Витяжний отвір і отвір для забору повітря на коаксіальному димоході повинні виходити за межі стіни і не повинні бути заблоковані.
Не ховайте коаксіальний димохід у стелю. У разі необхідності, його необхідно закрити негорючими та стійкими до високих температур матеріалами з товщиною покриття більше 20 мм.
Будь ласка, використовуйте негорючі та стійкі до високих температур матеріали товщиною понад 20 мм для ізоляції коаксіального димоходу, коли він проходить через горючу стіну.
Зазор між коаксіальним димоходом і круглим отвором у стіні, через який він проходить, не можна заповнювати цементом. Будь ласка, використовуйте прикріплений фланець димоходу для ущільнення для технічного обслуговування.
Зовнішня поверхня коаксіального димоходу повинна знаходитися на відстані більше 45 мм від будівлі, що знаходиться вище.
Будь ласка, ретельно герметизуйте всі з'єднання при використанні подовжувача, щоб запобігти витоку вихлопних газів у приміщення.
Відведення диму повинно бути розташоване в місці, яке не спричинятиме небезпеки для

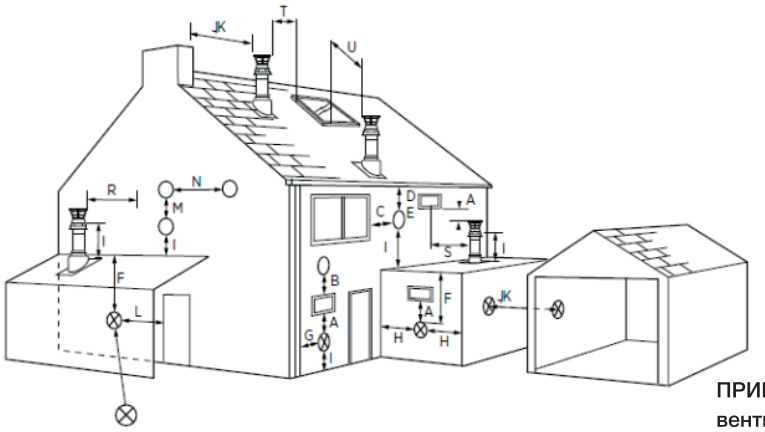

Місця розташування терміналу, що потребують захисту кінцевого отвору

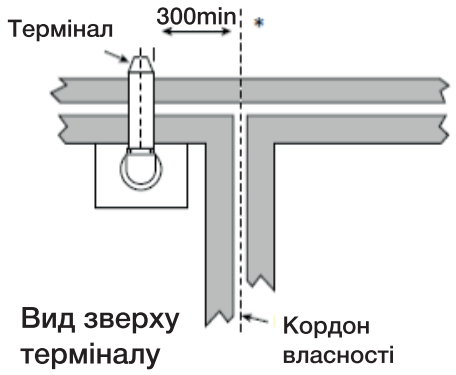

ПРИМІТКА: Відстань від випускного отвору вентилятора, встановленого паралельно до кордону, не може бути меншоюніж 300 мм (див.схему)

[1] Термінал повинен знаходитися не ближче ніж 150 мм до отвору в конструкції будівлі, призначеного для розміщення вбудованого елемента, такого як віконна рама.
[2] Допускається лише ОДИН зазор 25 мм на одну установку. Якщо один з розмірів D, E, F, G або H дорівнює 25 мм, то решта повинна бути такою, як зазначено в дужках

Рисунок 4 – Відстані Для розташування вихідної труби димоходу

Таблиця 4. Рекомендовані відступи димоходу

A[1]	При установці під вікном, вентиляційним отвором	300 мм
B[1]	При встановленні над вікном, вентиляційним отвором	300 мм
C[1]	При установці горизонтально до вікна, вентиляційного отвору	300 мм
D[2]	При встановленні під зливною трубою	250 мм
E[2]	При встановленні під карнизом	250 мм
F[2]	При встановленні під балконом	250 мм
G[2]	Відстань до вертикальної каналізаційної труби	250 мм
H[2]	Відстань до внутрішнього та зовнішнього кута	250 мм/115 мм
I	Відстань до вигину (кута) або даху прибудови	300 мм
J	Відстань до труби повітроводу, що знаходиться поблизу	600 мм
K	Відстань до кінця труби протилежного терміналу (горизонтальний термінал) Відстань до кінця труби протилежного терміналу (вертикальний термінал)	1200 мм 600 мм
L	Відстань від отвору в навісі для автомобіля (наприклад, двері, вікно) в житлове приміщення	120 мм
M	Відстань між димоходами по вертикалі на тій самій стін	1500 мм
N	Відстань між димоходами по горизонталі на тій самій стіні	300 мм
R	Відстань між сусідньою стіною та вертикальним димоходом	300 мм
S	Відстань між вертикальним димарем та сусіднім вікном	300 мм
T	Відстань поруч з вікнами або отворами на скатних та плоских дахах	600
U	Відстань під вікнами або отворами на скатних дахах	2000

Монтаж горизонтального коаксіального терміналу

Підключення горизонтального коаксіального терміналу до котла (діаметр DN 60/100 мм)
Оскільки ваш котел є герметичною моделлю, він всмоктує повітря на горіння ззовні та випускає вихлопні гази, що утворюються в результаті горіння, через спеціальний термінал. Щоб запобігти викидам шкідливих вихлопних газів при встановленні та використанні терміналу слід виконати наступні дії:
• Зробіть вибір комплекту терміналу та місця його встановлення. Якщо стандартний комплект не є достатнім, виберіть найбільш підходящі елементи з списку аксесуарів для підключення, які пропонує виробник котла.
• Вставте коліно (1) через прокладку (10) в отвір на котлі (рисунок 5).
• Дві ущільнюючі прокладки вставлені у внутрішні пази труби на обох кінцях 90° коліна.
• Надіньте на трубу терміналу (5) фланцеву прокладка закриття внутрішньої стіни (6). Після монтажу вихідного терміналу через стіну надіньте на трубу терміналу (5) фланцеву прокладка закриття зовнішньої стіни (7). та закріпіть захисний ковпак
Вид зверху терміналу Кордон власності
Термінал
ПРИМІТКА: Відстань від випускного отвору вентилятора, встановленого паралельно до кордону, не може бути меншоюніж 300 мм (див.схему)
Місця розташування терміналу, що потребують захисту кінцевого отвору
(9) на вихідному отворі терміналу.

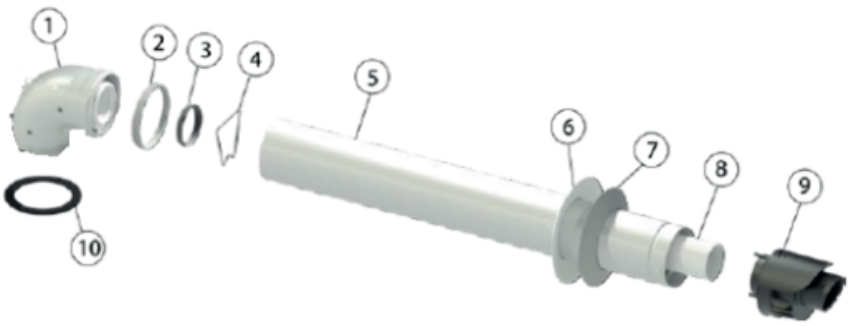

1 - коліно 90°; 2 - ущільнювальна прокладка (Ø100 мм); 3 - ущільнювальна прокладка (Ø60 мм); 4 – дротяна рамка для центрування труби; 5 - зовнішня труба; 6 – фланцева прокладка закриття внутрішньої стіни; 7 – фланцева прокладка закриття зовнішньої стіни; 8 - внутрішня труба; 9 - захисний ковпак; 10 - фланцева прокладка.

Рисунок 5 – Комплект коаксіального терміналу подачі повітря і відведення димових газів



6 – Монтаж коаксіального терміналу подачі повітря і відведення димових газів (позиції див. рисунок 5).

Монтаж системи відведення конденсату

Для відведення конденсату, що утворюється пристроєм, його слід підключити до каналізаційної мережі за допомогою труб діаметром не менше 24 мм, стійких до кислого конденсату. Підключення пристрою до каналізаційної мережі слід виконувати таким чином, щоб запобігти замерзанню рідини, що міститься в з'єднувальному трубопроводі. Перед запуском котла переконайтеся, що конденсат правильно відводиться; потім переконайтеся, що сифон заповнений конденсатом під час першого запуску. Також слід враховувати чинні інструкції, національні та місцеві правила щодо відведення стічних вод. Приклади підключення показані на рисунках 8 і 9.

• Труба для відведення конденсату повинна бути встановлена надійно, без протікання.

• Оскільки конденсат не нейтралізується, коли він витікає з котла, і має слабку кислотність, його можна зливати тільки в неметалеву каналізаційну трубу або в каналізаційну трубу після нейтралізації.



Рисунок 8 – Підключення труби відведення конденсату з дренажною та вентиляційною трубою

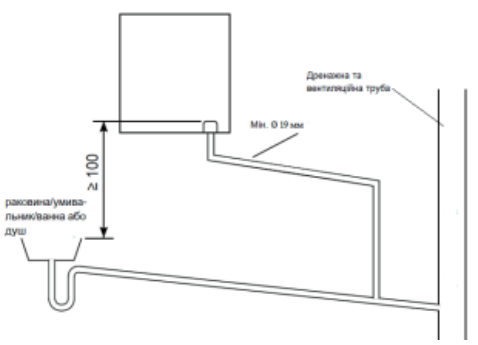

Рисунок 9 – Підключення труби відведення конденсату на нижньому рівні каналізації ванної кімнати

Електрична схема

Електрична схема котла показана на рисунку 10.

Котел повинен бути підключений до електромережі 230 В ~ 50 Гц із заземленням. В кабелі живлення провід під напругою, нульовий провід і провід заземлення повинні бути підключені із забезпеченням правильної полярності. Вимикач, підключений до котла, не дозволяється встановлювати в приміщеннях з ванною або душовою кабіною. Вилки і розетки повинні бути сертифіковані (електроприлади класу I).

Пошкоджений кабель живлення повинен бути замінений обслуговуючим персоналом авторизованим нашою компанією.

Котел комплектується шнуром живлення та з'єднувальним проводом для підключення кімнатного

• З'єднувальний провід кімнатного терморегулятора забороняється підключати до електромережі.
• Обов'язково підключайте кімнатний терморегулятор у суворій відповідності до інструкцій.
Примітка: Регулятор температури в приміщенні не є обов'язковим.
• Правильне підключення котла до системи заземлення здійснюється відповідно до норм електробезпеки. У разі виникнення будь-яких проблем, електрична схема повинна бути перевірена фахівцем. Не використовуйте газову або водопровідну трубу в якості заземлення електричного обладнання.
• Електрична мережа і електрична проводка повинні відповідати споживаній електричній

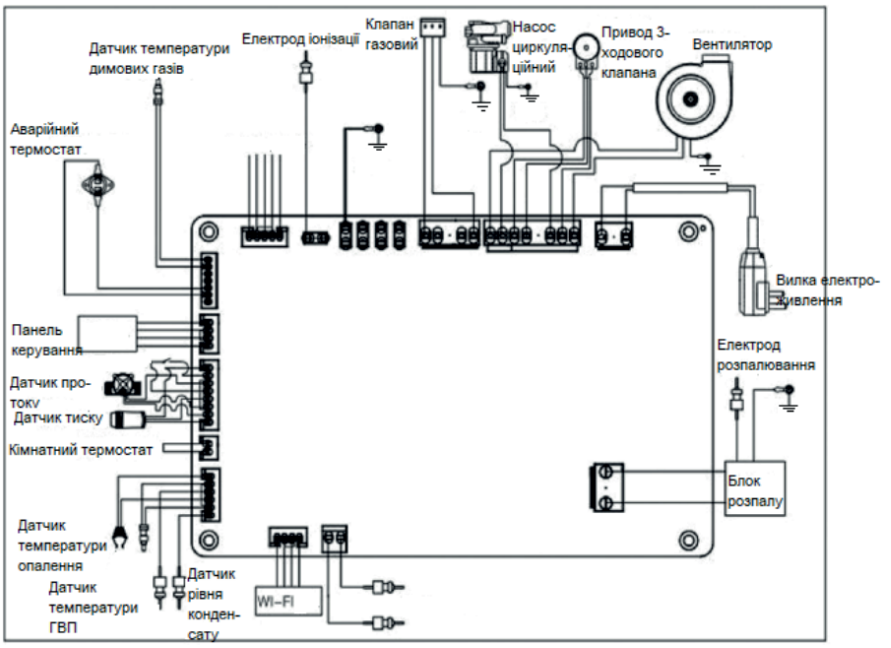

Рисунок 10 -Схема електричних з'єднань котла

УВАГА! Будь-яка установка та експлуатація, що не відповідає вищезазначеним вимогам з електробезпеки, не тільки пошкодить систему, але й може призвести до травм та матеріальних збитків.

Заповнення системи водою

Перше заповнення водою повинно бути виконано уповноваженими фахівцями.
• Відкрийте автоматичний повітровипускний клапан на насосі (див. рисунок 11), увімкніть котел натисканням кнопки "ON/OFF", після чого загориться екран дисплея, на якому відобразиться тиск води в системі.
• Закрийте вентиль виходу гарячої води, відкрийте вентиль входу води та вентиль додавання води на котлі, спостерігайте за тиском води в системі на екрані дисплея та закрийте вентиль додавання води, коли тиск досягне 1-1,5 бар.
• Закрийте газовий клапан, переведіть котел в режим опалення, кілька разів запустіть циркуляційний водяний насос і за допомогою випускного клапана на опалювальному приладі видаліть повітря з системи.
• Будь ласка, повторіть вищевказану операцію, доки тиск води в системі не стане постійним в межах 1~1,5 бар.
• Примітка: Пом'якшена вода або пом'якшувач повинні додаватися в трубопровід при першому підключенні води в районах з жорсткою водою, і це повинно виконуватися професіоналами. Перше запалювання

Перше розпалювання і випробування настінного котла повинні викопуватися уповноваженими фахівцями.
Перед запалюванням перевірте наступні пункти:
• Монтаж котла повинен відповідати положенням розділу "Інструкція з монтажу".
• Переконайтеся, що тиск води в системі, що відображається на екрані дисплея, становить 1-1,5 бар), а використовуваний газ відповідає типу, що застосовується для даної моделі.
• Перевірте систему на наявність витоків газу і води наступними способами.



Рисунок 11

• Перевірте систему на наявність витоків газу і води наступними способами.
1. Газова система, див. "Монтаж газопроводу" на сторінці Р6.
2. Система водопостачання: відкрийте вентиль подачі води, закрийте вентиль виходу води,тримайте тиск протягом 10 хвилин і перевірте, чи немає витоків на кожному з'єднанні.
• Переконайтеся, що запобіжний клапан настінного котла не заблокований, димохід відповідає вимогам - припливна та витяжна труби не ушкоджені.

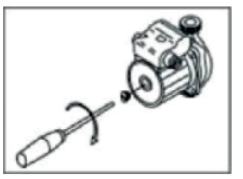

Рисунок 12

• Переконайтеся, що вхідна напруга живлення котла становить 230 В ~50 Гц електричне підключення коректне, а заземлення надійне.
• Перевірте, чи не заклинило ротор насоса циркуляційної води – при потребі відключіть електроживлення, зніміть заглушку і проверніть його викруткою кілька разів за годинниковою стрілкою та проти годинникової стрілки (див. рисунок 12).
Закрутіть заглушку назад.
Запалювання:
• Відкрийте вентиль на системі опалення.
• Увімкніть електроживлення, щоб запустити настінний котел.
• Відкрий газовий вентиль.

Дренаж системи

• Відключіть електроживлення котла, закрийте вентиль подачі водопровідної води, відкрийте вентиль додавання води та вентиль виходу гарячої води.
• Відкрийте зливний кран у найнижчій точці системи опалення та використовуйте посуд для збору води, щоб запобігти потраплянню води в приміщення.
• Після зливу води закрийте всі вентилі.

Інструкція користувача

Запобіжні заходи

Будь ласка, дотримуйтесь усіх запобіжних заходів, наведених у цьому посібнику, і не торкайтеся до гарячих поверхонь пальника ітеплообмінника, щоб уникнути опіку.
Гаряча санітарна вода з котла може бути використана лише для комунально-побутових потреб, а не для приготування їжі. Переконайтеся, що до котла підключений тип газу, вказаний на табличці котла, використання іншого газу заборонено.
Використовуйте джерело живлення 230 В~50 Гц і оригінальну вилку, а також переконайтеся, що котел надійно заземлений.
Встановлення та обслуговування котла повинно виконуватися кваліфікованими фахівцями, уповноваженими на це нашою компанією.
Перевіряйте вентиляцію під час використання котла.
У разі несправності вимкніть подачу газу та електроживлення, перевірте котел згідно з інструкцією з експлуатації та перезапустіть його після усунення несправності. У разі повторної несправності, будь ласка, зверніться до фахового технічного персоналу.
Будь ласка, завжди перевіряйте тиск води, який відображається на дисплеї настінного котла. Котел припинить роботу, якщо тиск буде занадто низьким, а на панелі керування з'явиться код несправності і загориться індикаторна лампочка. Додайте воду в котел і переконайтеся що тиск води знаходиться в межах 0,1 - 0,15 МПа (1 - 1,5 бар).
Завжди тримайте котел підключеним до електрики і газу в холодну пору року, щоб була задіяна при потребі функція захисту від замерзання і заклинювання насосу котла.



Рисунок 13

Якщо котел не використовується протягом тривалого часу, вимкніть газ та електроживлення, а також злийте воду з котла та трубопроводів, якщо вони можуть замерзнути, щоб запобігти їх пошкодженню. Перед повторним використанням перевірте, чи не заклинило ротор циркуляційного насоса. Процедуру перевірки див. на рисунку 13.
Оскільки котел використовується для опалення та нагріву води, він повинен бути підключений до опалювальної системи відповідної потужності, а також до трубопроводу для подачі гарячої води.
Забороняється змінювати без дозволу запобіжний пристрої і проводити регулювання обладнання під час його використання. Тількифахівці мають право відкривати панель керування котла, а інший персонал не має права демонтувати її без дозволу, щоб уникнути нещасних випадків.
Настінний котел слід чистити та перевіряти один раз на рік.
При виявленні запаху витоку газу дійте наступним чином:
екстрених заходів:

A. Не користуйтеся електричними вимикачами, телефонами чи будь-чим, що може спричинити іскріння.
B. Закрийте газовий вентиль і відкрийте двері та вікна, щоб посилити циркуляцію повітря в приміщенні,
C. Зверніться до професійного персоналу для технічного обслуговування.

• У разі поломки або несправності закрийте газовий клапан і зверніться до фахівця для проведення технічного обслуговування. Не робіть ніяких налаштувань або технічного обслуговування без узгодження з сервісною організацією. Компанія не несе жодної відповідальності, що виникає внаслідок несанкціонованого розбирання та збирання котла.
• Виробник не несе відповідальності за шкоду персоналу, тваринам або майну, спричинену непрофесійним персоналом під час монтажу, введення в експлуатацію, технічного обслуговування, неналежного використання або використання за межами зазначеної сфери застосування виробу.
Панель керува



Відображення температури опалення або гарячої води в реальному часі, заданої температури, коду аварії та коду налаштування котла

Літній режим. Доступна лише функція приготування гарячої води для санітарно-гігієнічних потреб

Зимовий режим
Доступні функції опалення та приготування гарячої води для санітарно-гігієнічних потреб.для санітарно-гігієнічних потреб.

Піктограма роботи вентилятора
Відображає роботу вентилятор

Піктограма роботи циркуляційного насоса
Відображає роботу насоса

Піктограма теплої підлоги
Відображення режиму теплої підлоги

Піктограма радіаторного опалення
Відображає режим роботи радіаторного опалення

Піктограма режиму ГВП
Подається гаряча вода для санітарно-гігієнічних потреб

Піктограма стану пальника
Відображає роботу пальника

Режим синхронізації
Відображає статус періоду синхронізації

Індикатор тиску води
Відображення тиску води в системі

Рисунок 15

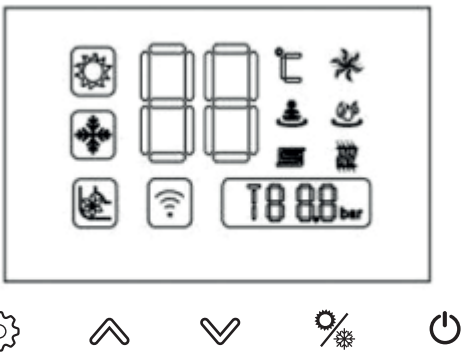

Кнопки дисплея на панелі керування показані на рисунку 15. Функції та використання кожної кнопки описані нижче:

Кнопка ON/OFF: керування вмиканням і вимиканням котла;

Кнопка режимів роботи котла: перемикання між зимовим та літнім режимами;

Кнопка регулювання температури: регулювання температури опалення або ГВП;

Кнопка налаштування циклічного таймера: увімкнути або вимкнути функцію «робота/пауза».

1. Кнопка ON/OFF загоряється після першої подачі електроживлення на котел (завжди загоряється при увімкненні котла)
2. Увімкнення/вимкнення живлення: натисніть кнопку ON/OFF один раз, дисплей та інші кнопки засвітяться. Система перейде у стан увімкнення, стануть доступними кнопки регулювання температури та перемикання режимів зима/літо. Натисніть кнопку ON/OFF ще раз - дисплей та інші кнопки згаснуть і система перейде у стан вимкнення.
3. Перемикання режимів роботи: натисніть кнопку перемикання між зимовим і літнім режимами, щоб вибрати зимовий (сніжинка) або літній (сонце) режим роботи залежно від пори року.
4. Регулювання температури: призначена для завдання температури поточного режиму роботи котла (температурний діапазон можна встановити в межах: 30-80° С для режиму радіаторного опалення, 25-60 °С для режиму теплої підлоги та 36-60 °С для режиму ГВП).
5. Налаштування циклічного таймера: натисніть і утримуйте кнопку циклічного таймера протягом 5 секунд. На екрані у відповідному віконці дисплея відобразиться ТО (звичайний режим обігріву) і блиматиме значення часу. Натисніть і утримуйте кнопку налаштування безперервно, і налаштування часу буде змінюватися по колу в діапазоні "ТО-Т7". Коли засвітиться потрібний період часу, відпустіть кнопку, на дисплеї відобразиться останній вибраний вами період часу. Одразу після цього коротко (на 1 секунду) натисніть цю ж кнопку часу ще раз. Блимання у віконці має припинитися, а вибране значення збережеться. На екрані залишиться горіти піктограма з вибраним Вами кодом. Не натискайте ніяких кнопок протягом 5 с. За замовчуванням ТО на дисплеї не відображається.

1. Піктограма на екрані дисплея відображає Т1 (вказує режим, коли за одну годину перші 15 хвилин - це час роботи, а останні 45 хвилин - це час вимкнення);
2. Піктограма на екрані дисплея відображає Т2 (вказує режим, коли за одну годину перші 20 хвилин - це час роботи, а останні 40 хвилин - це час вимкнення);
3. Піктограма на екрані дисплея відображає Т3 (вказує режим, коли за одну годину перші 25 хвилин - це час роботи, а останні 35 хвилин - це час вимкнення);
4. Піктограма на екрані дисплея відображає Т4 (вказує режим, коли за одну годину перші 30 хвилин - це час роботи, а останні 30 хвилин - це час вимкнення);
5. Піктограма на екрані дисплея відображає Т5 (вказує режим, коли за одну годину перші 35 хвилин - це час роботи, а останні 25 хвилин - це час вимкнення);
6. Піктограма на екрані дисплея відображає Т6 (вказує режим, коли за одну годину перші 40 хвилин - це час роботи, а останні 20 хвилин - це час вимкнення);
7. Піктограма на екрані дисплея відображає Т7 (вказує режим, коли за одну годину перші 45 хвилин - це час роботи, а останні 15 хвилин - це час вимкнення).

Після повторного ввімкнення котла на екрані дисплея з'явиться поточний режим роботи, який був вибраний до вимкнення (якщо він не відображається, котел працюватиме в безперервному режимі).

Керування режимами

Літній режим (гаряча вода, без опалення)

• Натисніть кнопку вибору режимів, щоб увійти в літній режим, і на екрані дисплея відобразиться літній стан. Встановіть відповідну температуру гарячої води (діапазон налаштувань: 36-60 °С).

• Після відкриття крана гарячої води на екрані дисплея з'явиться піктограма ГВП, котел запуститься і система автоматично відрегулює потужність нагріву на задану темпер

Зимовий режим (режим опалення і ГВП задіяні)
• Натисніть кнопку вибору режимів і увійдіть в зимовий режим. На екрані дисплея відобразиться зимовий статус і температура води в системі опалення.
• Встановіть температуру води (для радіаторного опалення 30-80 °C, для теплої підлоги 25-60 °C).
• Котел почне працювати, коли виміряна датчиком температура води буде нижчою за задану температуру (на 15 °C за замовчуванням). Після запуску система відрегулює потужність
відповідно до заданої після запуску температури. Система перейде в режим очікування після
того, як виміряна температура води перевищить задану температуру на 5 °C.
• Якщо до котла підключений кімнатний регулятор температури, автоматика котла запуститиь котел тільки за командою кімнатного регулятора температури.
• Після відкриття крана гарячої води на екрані дисплея з'явиться піктограма ГВП, котел запуститься і система відрегулює потужність горіння відповідно до встановленої температури
гарячої води. Після закриття крану гарячої води піктограма ГВП більше не буде відображатися
на екрані дисплея, і система автоматично повернеться в режим опалення.

Вимкнення
Натисніть кнопку ON/OFF у будь-якому режимі роботи котла, екран дисплея згасне, а котел вимкнеться (за винятком режиму антизамерзання).
Підживлення котла водою
Якщо під час роботи тиск в системі опалення впаде нижче 1 бар, необхідно долити воду в систему (див. рис. 13):
• Вимкніть настінний котел і відключіть електроживлення.
• Перевірте систему опалення на предмет витоку води і переконайтеся, що в системі немає протікання.
• Додайте воду в систему відповідно до методу, описаного на сторінці 20.

Технічне обслуговування (чистка кваліфікованими фахівцями перед початком опалювального сезону, щороку)

1. Демонтуйте пальник відповідно до інструкцій;




2. Очистіть теплообмінник;



3. Встановіть пальник на місце;




Коди несправностей і способи їх усунення

Несправність	Ймовірна причина	Метод усунення
Мікровибухи при роботі пальника	Підключений газ не відповідає вказаному на маркуванні	Будь ласка, зверніться до сервісної служби
Падіння тиску води в котлі	Витік з трубопроводу	Знайдіть і відремонтуйте деталь, що протікає
E0	Датчик іонізації полум'я не зафіксував мікрострум під час розпалу (мікрострум має бути більше 20 мкА)	Змініть полярність підключення котла до електромережі (фаза-нуль). Якщо котел працює від інвертора перевірте контур заземлення (штучно зробіть наскрізний нуль для інвертора) або заземліть корпус котла). Перезапустіть котел. Очистіть електрод контролю полум'я. Відрегулюйте положення електроду. Перевірте кабель іонізації. Сифон конденсату забитий. Конденсат заливає пальник. Промити систему відведення конденсату. Перевірити мінімальний тиск газу на виході клапана.

Несправність	Ймовірна причина	Метод усунення
E1	Відсутність подачі газу до котла	Відкрийте газовий кран для подачі газу
	Занадто високий або занадто низький тиск газу	Перевірте тиск газу при максимальному навантаженні Зверніться до газопостачальної компанії
	Несправність електрода запалювання	Зверніться до сервісної служби
	Несправність комп'ютерної плати або схеми	Зверніться до сервісної служби
E2	Засмічений димохід	Видаліть засмічення
	Несправність вентилятора	Зверніться до сервісної служби
	Несправність комп'ютерної плати або схеми	Зверніться до сервісної служби
E3	Пошкоджено реле тиску повітря	Замініть реле тиску повітря
	Забита димова труба	Перевірте, чи безперебійно працюють повітрозабірник і димовідвід
Eb	Заблокований конденсат	Прочистіть сифон. Зверніться до сервісної служби
E4	Кран системи опалення закритий	Відкрийте кран системи опалення
	Перегрів системи опалення або ГВП	Зверніться до сервісної служби
	Несправність комп'ютерної плати або схеми	Зверніться до сервісної служби
E5	Температура димових газів перевищує 100 °C	Зверніться до сервісної служби
E6	Несправність датчика температури ГВП (санітарна гаряча вода). Накип в теплообміннику ГВП	Зверніться до сервісної служби
	Несправність комп'ютерної плати або схеми	Зверніться до сервісної служби
E7	Несправність датчика температури води на виході з системи опалення. Заклинювання насосу	Зверніться до сервісної служби
	Несправність комп'ютерної плати або схеми	Зверніться до сервісної служби
E8	Несправність комп'ютерної плати або схеми	Зверніться до сервісної служби
E9	Низький тиск води в системі	Зверніться до сервісної служби
	Несправність насоса циркуляційної води	Зверніться до сервісної служби
	Несправність комп'ютерної плати або схеми	Зверніться до сервісної служби
Шум	Нестабільний тиск газу та шум полум'я	Зверніться до сервісної служби
	Шум вентилятора	Зверніться до сервісної служби
	Шум насоса	Зверніться до сервісної служби
	Газ вологий	Зверніться до сервісної служби
	Шум, спричинений відкладенням пилу на форсунках	Зверніться до сервісної служби

Несправність	Ймовірна причина	Метод усунення
Відсутність гарячої води при відкритті крана	Перекритий або відключений трубопровід гарячої води	Усуньте засмічення або дочекайтеся подачі води знову
	Несправність реле протоку води	Перевірте та відремонтуйте відповідні частини реле протоку
	Несправність насоса циркуляційної води	Зверніться до сервісної служби
	Несправність комп'ютерної плати або схеми	Зверніться до сервісної служби
Опалювальне приміщення недостатньо прогрівається	Заблокована система	Усуньте блокування
	Закриті вентилі на трубопроводах опалення	Відкрийте клапан
	Повітря в трубопроводах	Видалити повітря з системи трубопроводу
	Надмірний опір системи	Перебудуйте систему та замініть циркуляційної насос води на більш потужний
	Негерметичність системи	Знайдіть деталь, що протікає, і відремонтуйте її

Функція запобігання тактуванню котла

Час від моменту, коли температура опалювальної води досягає заданого значення і настінний котел припиняє роботу, до моменту перезапуску повинен бути більше 3 хвилин взимку. Для ГВП
такого обмеження не існує.
Функція повторного запалювання та автоматичного перезапуску
Система автоматично повторно розпалюється, коли час безпеки при розпалюванні котла перевищений. Якщо запалювання не відбудеться тричі поспіль, на дисплеї з'явиться код несправності E1, а функція автоматичного перезапуску буде доступна через 20 хвилин в режимі опалення.
Максимальна температура води для опалення
Коли температура опалювальної води перевищує 85 °C, котел буде змушений припинити роботу до тих пір, поки температура води не знизиться до нормальної робочої температури.

Сервісне обслуговування

• Якщо котел несправний, зверніться до фахівця для його обслуговування.
• Ви також можете безпосередньо повідомити нашу сервісну службу. Вкажіть наступну інформацію по телефону або листом:
1. Назва та модель котла, який ви використовуєте.
2. Опис несправності (якомога детальніше).
3. Детальний процес виникнення несправності.
• Ми надаємо три гарантійні послуги на продукцію, вироблену нашою компанією і продану через офіційні канали відповідно до національних норм.
1. Три гарантійні послуги дійсні протягом одного року з дати покупки (за умови оплати рахункуфактури);
2. Наступні умови не застосовуються до триразового гарантійного обслуговування, але може бути надана платна послуга з ремонту:
A. Пошкодження, спричинені неправильним встановленням, використанням, обслуговуванням та зберіганням споживачів;
B. Пошкодження, спричинені монтажем, демонтажем та ремонтом, виконаними не уповноваженою на це сервісною службою;
C. Котел не має гарантійного талона та рахунку-фактури;
D. Гарантійний талон, який не відповідає моделі виробу або змінений

Заходи безпеки при використанні пристрою захисного відключення

• Котел оснащений захистом від витоків струму. Пристрій захисного відключення (ПЗВ) порівнює вхідний та вихідний струм. Якщо частина струму «витікає», ПЗВ миттєво знеструмлює лінію.

• Цей пристрій не може безпосередньо контактувати з водою. Тому встановлюйте котел в сухому місці, щоб запобігти витоку електроенергії.

• Електрична проводка повинна бути виконана кваліфікованими електриками з використанням проводів, що відповідають стандартам безпеки.

• Щоб уникнути пошкоджень, спричинених перегріванням вилки, слід обирати сертифіковані розетки, щоб уникнути пошкоджень, спричинених перегріванням вилки з захистом від витоку струму. Розетка повинна мати надійне заземлення, що є основним заходом для безпечного використання електроприладів.

• Котел буде нормально працювати тільки після вмикання ПЗВ і включення індикаторної лампочки. Якщо кнопка скидання ПЗВ котла не натиснута, а індикатор не вмикається вперше, натисніть кнопку скидання, щоб індикатор увімкнувся, і переконайтеся, що ПЗВ увімкнулося.

• Будь ласка, перевіряйте ефективність ПЗВ 1-2 рази на місяць наступним чином: Натисніть кнопку "Тест" при увімкненому живленні, ПЗВ негайно виконає від'єднання, а індикатор згасне, вказуючи на те, що захист ефективний; в іншому випадку захист від витоків несправний, і його необхідно негайно зняти і відправити для ремонту.

• Щоб уникнути пошкодження, забороняється використовувати кнопку "Тест" на ПЗВ в якості вимикача живлення.

• Заміна шнура живлення повинна проводитися сервісною службою, визначеною нашою компанією.

Комплект поставки

• котел газовий

• інструкція з експлуатації

• гарантійний (інсталяційний) талон на виріб

• упаковка кріпильних гвинтів і ущільнюючих прокладок

• коробка з деталями терміналу подачі повітря і відведення димових газів (окремо упакована)

ІНСТРУКЦІЯ З МОНТАЖУ І НАЛАГОДЖЕННЯ

(для фахівців)



В інструкції описані процедури налагодження співвідношення «газ-повітря» для газових котлів BERTE YHB61 в режимі на максимальноїта мінімальної потужності, а також рекомендації щодо використання приладів для точного налаштування.

1. **Мета інструкції:** Пояснює процедуру регулювання співвідношення повітря та газу котла без використання газоаналізатора димових газів.

2. **Необхідні інструменти:** Для регулювання рекомендується використання цифрового диференціального манометра, пласкої викрутки та газоаналізатора з моніторингом складу димових газів.

3. **Регулювання без газоаналізатора:** Покроково описаний процес зняття передньої кришки, підключення манометра і перевірки статичного і динамічного тиску газу із зазначенням нормальних значень тиску газу на вході (800-3000 Па).

4. **Вхід у режим РН і перевірка тиску:** Щоб увійти в режим максимального РН, кнопки регулювання температури повинні бути натиснуті одночасно; для правильного налаштування тиск повинен бути більше 800 Па.

5. **Налаштування співвідношення газ-повітря:** У режимі максимальної потужності гвинт на газовому клапані регулюється для досягнення оптимального співвідношення, тоді як коди PL та гвинт для мінімального режиму не регулюються.

6. **Використання газоаналізатора:** Інструкція передбачає зняття датчика температури димових газів, встановлення в отвір де був встановлений цей датчик зонда газоаналізатора та регулювання співвідношення повітря та газу на показники CO2 у діапазоні 8,5-9,0%.

7. **Програмування та коди потужності:** Містить вказівки щодо налаштування кодів РН та PL для котлів різної потужності (24-40 кВт) та коригування конфігурації під час заміни компонентів.

Регулювання газоповітряної суміші котлів BERTE YHB61 (LL1GBQ24/32/40)

1. Мета
Ця інструкція описує налаштування співвідношення повітря та палива без аналізатора димових газів.

2. Інструменти
• Цифровий диференціальний манометр (обнулити показники перед початком роботи)
• Пласка викрутка
• За можливості: газоаналізатор на CO2

3. Процедура без використання газоаналізатора
• Зніміть передню кришку котла (відкрутіть гвинти).
• Пласкою викруткою послабте гвинт на отворі перевірки тиску газу на виході клапана.

• Під’єднайте до цього отвору датчик диференціального тиску.

• Статичний тиск — до розпалювання; динамічний — після розпалювання (режим РН). Нормативне значення: 800-3000 Па.

• Для входу в режим РН увімкніть котел, і одночасно натисніть обидві кнопки регулювання температури на 5 секунд при вимкненому дисплеї.

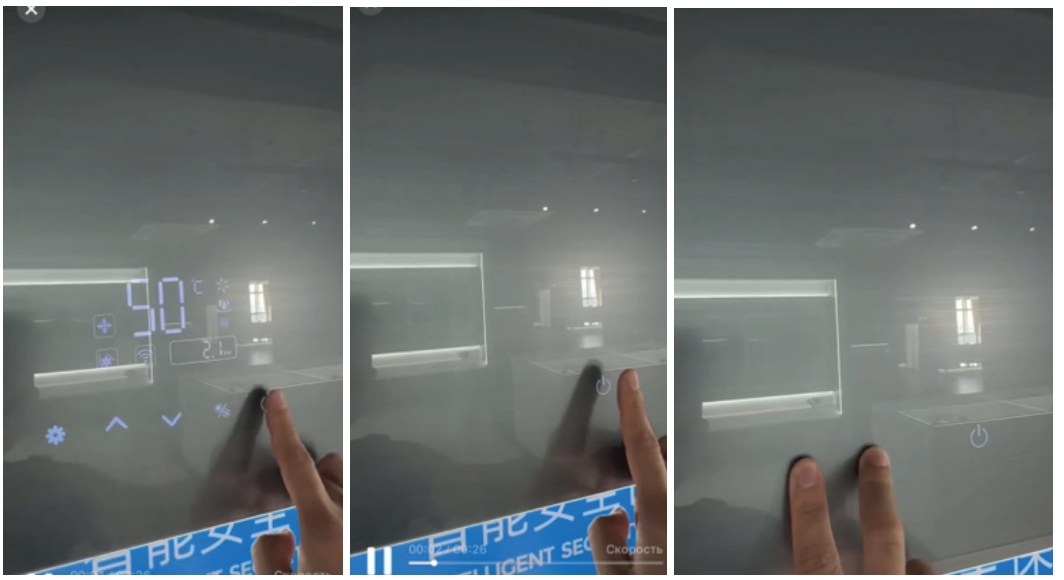

У режимі РН після запалювання перевірте, що диференціальний манометр показував понад 800 Па.
Якщо динамічний тиск менше 300 Па, це свідчить про засмічення зовнішнього газопроводу. Усуньте проблему перед продовженням роботи з налаштування.
Крок 4. Налаштування співвідношення повітря та газу (режим 100% потужності)
Перейдіть в тестовий режим максимального спалювання газу. Для цього одночасно натисніть кнопки регулювання температури на 3-5 секунд поки не з'явиться код першого параметра.
Кнопками зміни температури гортайте список параметрів, поки на екрані не з'явиться НН.
Натисніть кнопку живлення або ГВП, щоб активувати цей режим. Перевірте що спалювання в режимі НН відповідає номінальному значенню потужності (див. Додаток).
Якщо значення не збігається, відкоригуйте відповідний параметр. Під час цього тесту необхідно забезпечити протік води через котел. Для цього перед запуском режиму НН повністю відкрийте всі термоголовки та крани на радіаторах (батареях). Котел буде виділяти максимум тепла, і якщо радіатори будуть перекриті, вода закипить за лічені секунди, і котел заблокується з помилкою перегріву. Щоб вийти з режиму, не чекаючи автоматичного спрацювання таймера (15–20 хвилин), просто короткочасно вимкніть котел кнопкою живлення.
Якщо тиск перевищує 800 Па і при цьому виникають сторонні шуми або вібрація, відрегулюйте співвідношення повітря й газу для максимального режиму: поверніть регулятор газового клапана на 1/3-1/2 оберту за годинниковою стрілкою.

При цьому не регулюйте:

- Коди PL
- Гвинт співвідношення повітря та газу для мінімального режиму (слабке полум'я)
- Коди режимів низького полум'я

4. Примітки та попередження

Цей метод не гарантує повного усунення всіх проблем із запуском чи експлуатацією котла. Сервісному інженеру слід обов'язково використовувати газоаналізатор під час введення котла в експлуатацію (перевірка значення CO2 є достатньою).
Для котлів потужністю понад 24 кВт часті вимкнення найчастіше виникають в режимі LH (low heating, відповідає мінімальній потужності котла), коли динамічний тиск основного газу менше 300 Па. У такій ситуації перед повторним регулюванням співвідношення повітря і палива на максимальній потужності необхідно спочатку прочистити газопровід від засмічень. Не варто помилково вважати подібні випадки наслідком неправильного регулювання співвідношення

Порядок дій

Крок 1. Доступ до котла

За допомогою хрестоподібної викрутки відкрутіть гвинти, які утримують нижню частину передньої кришки (див. рисунок 1).
Зніміть передню кришку і відкладіть її вбік, залишивши під'єднаним кабель дисплея.

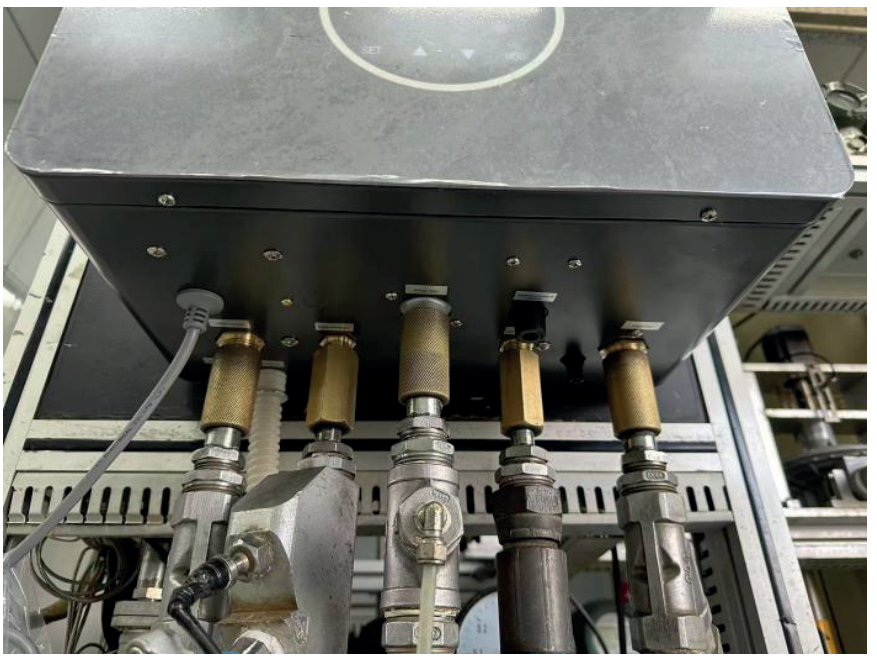

Крок 2. Демонтаж датчика температури димових газів

Поверніть датчик температури димових газів (див. рисунок 2) приблизно на 90° для звільнення та акуратно витягніть його. Після зняття перемістіть датчик у місце з нижчою температурою.

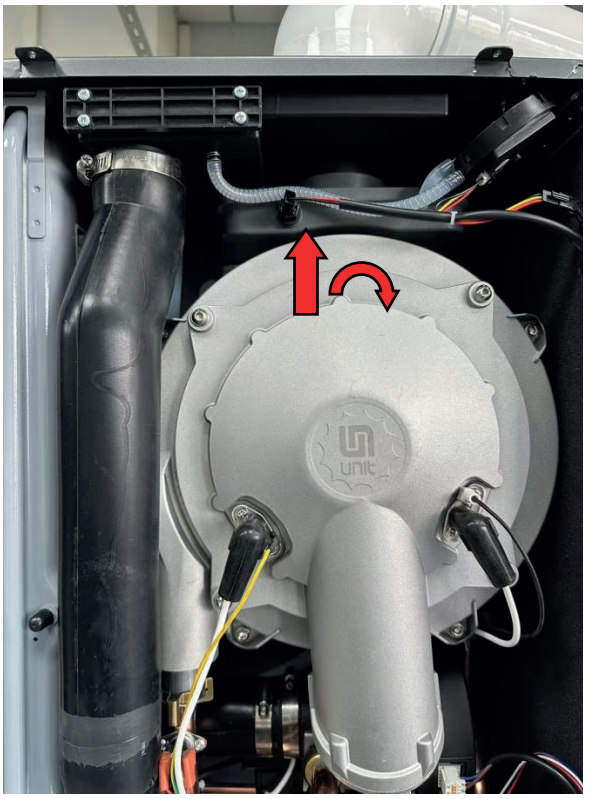

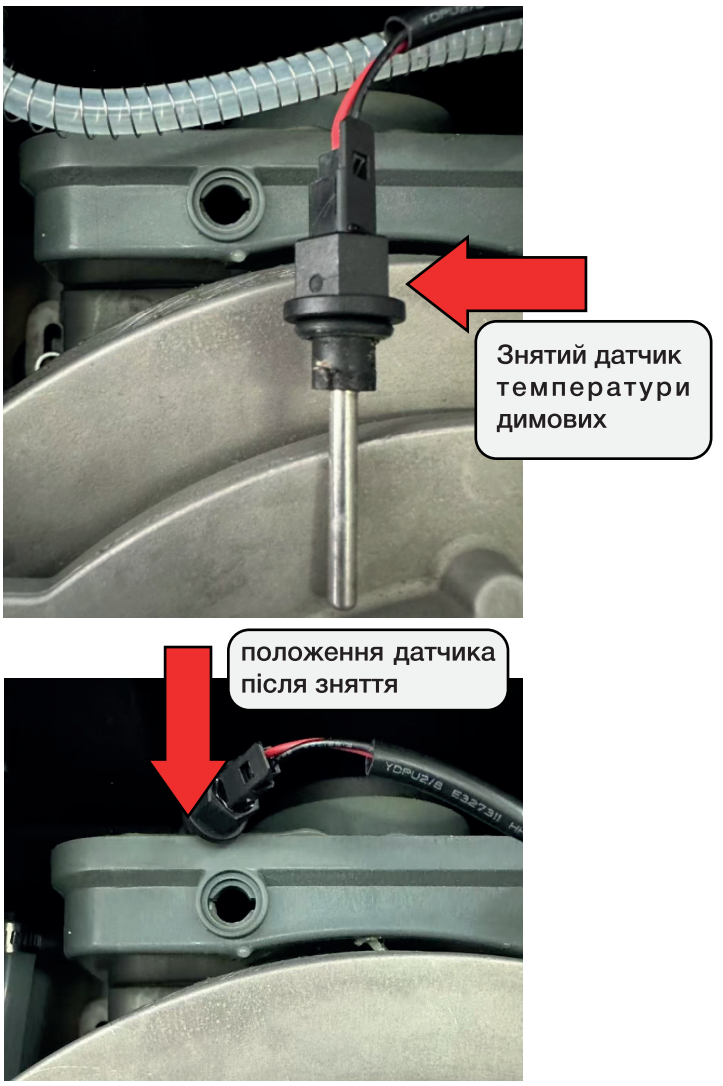

Рисунок 2

Крок 3. Установка зонда газоаналізатора

Вставте зонд газоаналізатора в отвір датчика температури димових газів (див. рисунок 3). Увімкніть котел і натисніть одночасно кнопки збільшення й зменшення температури на 3 секунди для переходу в режим PH/PL.

Крок 4. Регулювання співвідношення повітря і газу

Використовуючи гвинти на газовому клапані, відрегулюйте співвідношення повітря і газу для максимального (PH) та мінімального (PL) режимів, поки показник CO2 не увійде в діапазон 8,5-9,0%.

Увага!

Перед перевіркою співвідношення повітря та газу для максимального режиму PH необхідно впевнитися, що динамічний тиск газу на вході не менше 800 Па (відповідає згорянню у максимальному режимі PH). У разі невиконання цієї умови відрегулювати співвідношення газповітря для максимального режиму PH неможливо.

Підключіть датчик температури димових газів



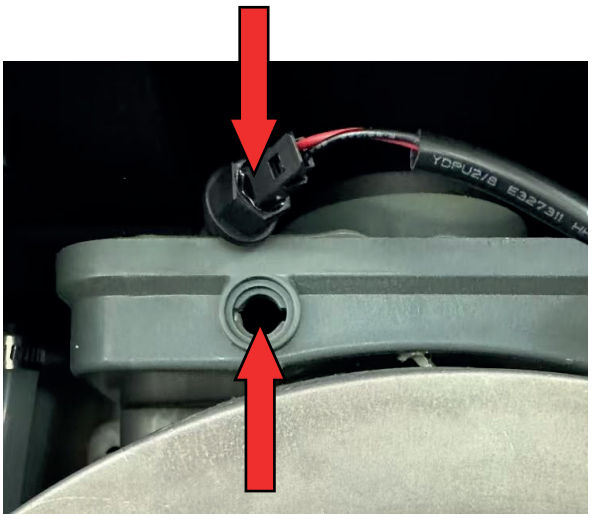

Вставте зонд газоаналізатора у відповідний отвір



Рисунок 3- Перевірка CO2 газоанализатором

Довідкові параметри для коригування співвідношення «газ-повітря» відповідно до рівня потужності (діє тільки для побутових вентиляторів, якими оснащені котли)) Налаштування PH (максимальний режим)

- **ЛН(12)~24кВт:72**
- **JH(14) - 28 кВт:70**
- **JH(16) - 32 кВт:7A**
- **JH(18) - 36 кВт:7E**
- **JH(20) - 40 кВт:8A**

CO2: 8,7-9,0%
Налаштування PL (мінімальний режим)
PL20
Мінімальний режим також підлягає налаштуванню за допомогою аналізатора димових газів із забезпеченням рівня CO2 у межах 8,5-9,0%.

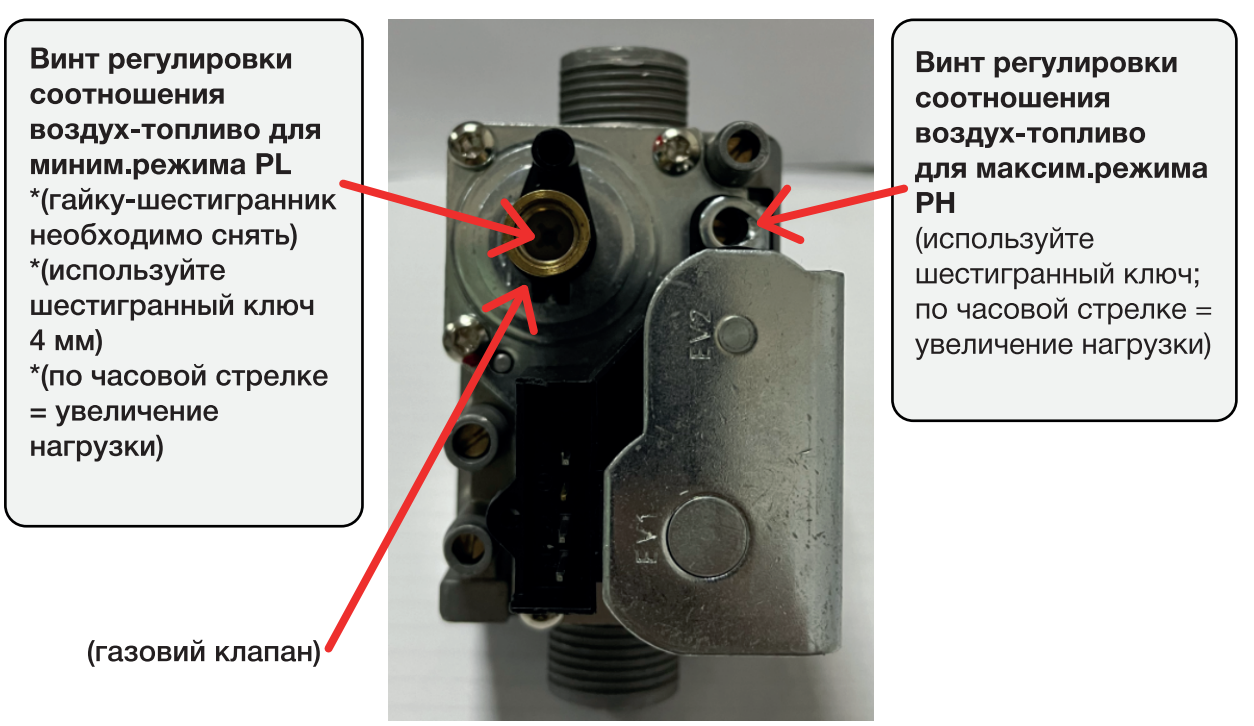

Порт контролю тиску первинного газу (вхід)
(PH > 800 Па) (Плоска викрутка, закрутити за годинниковою стрілкою)
Для вимірювання послабте гвинт і вставте манометр. Переведіть котел у режим PH і підпаліть: тиск газу має бути понад 800 Па, інакше настройка співвідношення повітря-газ неможлива.

Примітки:

- При заміні пальника або теплообмінника тієї ж моделі регулювання не потрібне.
- PH/PL
- При заміні газового клапана відрегулюйте максимальний і мінімальний режими за допомогою газоаналізатора.

Бездротове підключення котла BERTE по Wi-Fi:

Скуйте QR код на бічній панелі газового котла для встановлення керування по бездротової мережі WI-FI

- Завантажте і відкрийте програму. Увімкніть Wi-Fi і Bluetooth на телефоні. Щоб активувати WI-FI приймач на газовому котлі, одночасно натисніть кнопки підвищення та зниження



- 4. Відкрийте додаток, знайдіть потрібну модель котла, оберіть ’’підключити" і зачекайте приблизно одну хвилину — після цього підключення буде встановлено.

ПРОГРАМУВАННЯ ПАРАМЕТРІВ ГАЗОВОГО КОТЛА

Код	Опис	24kW	28kW	32kW	36kW	40kW
JH	Вибір потужності	12	14	16	18	20
PA	Тип газового клапана 00: 220V клапан 01: 24V клапан	00	00	00	00	00
PH	Максимальна потужність у режимі опалення	72	70	7A	7E	8A
DH	Потужність у фазі розпалювання	4E	4E	4E	4E	4E
PL	Мінімальна потужність у режимі опалення	20	20	20	20	20
CL	Тип циклу *00: тільки опалення* *01: опалення + ГВП*	01	01	01	01	01
HC	Гістерезис (діапазон налаштування – від 5 до 25 °C	15	15	15	15	15
CS	M+B1:різновид опалення *00: тепла підлога* *01: радіатор*	01	01	01	01	01
SP	Метод вимірювання тиску води *00: реле тиску* *01: електоронний датчик тиску*	01	01	01	01	01
FD	Запасний, резервний					
Pb	Вибіг насосу	05	05	05	05	05
FL	Значення тиску при максимальній потужності 00: Вказує на вимкнення функції тиску повітря	00	00	00	00	00
Co	Значення тиску при максимальній потужності	E0	E0	E0	E0	E0
bP	Звуковий індикатор *00: выкл* *01 : вкл*	**01**	**01**	**01**	**01**	**01**
Qu	Вихід з системы					

*буквено-цифрові значення параметрів вказані у шістнадцятковій системі числення

Примітка: оскільки. PH, DH, PL потрібно налагодити відповідно до котла, то можуть бути деякі відмінності. Параметри фактичного котла мають перевагу. Щоб увійти в режим налагодження увімкніть котел. Коли дисплей згасне, натисніть одночасно збільшення та зменшення температури та утримуйте близько 5 секунд

Pb - 05 означає 5 хвилин

ВИБУХОВА СХЕМА КОТЛА

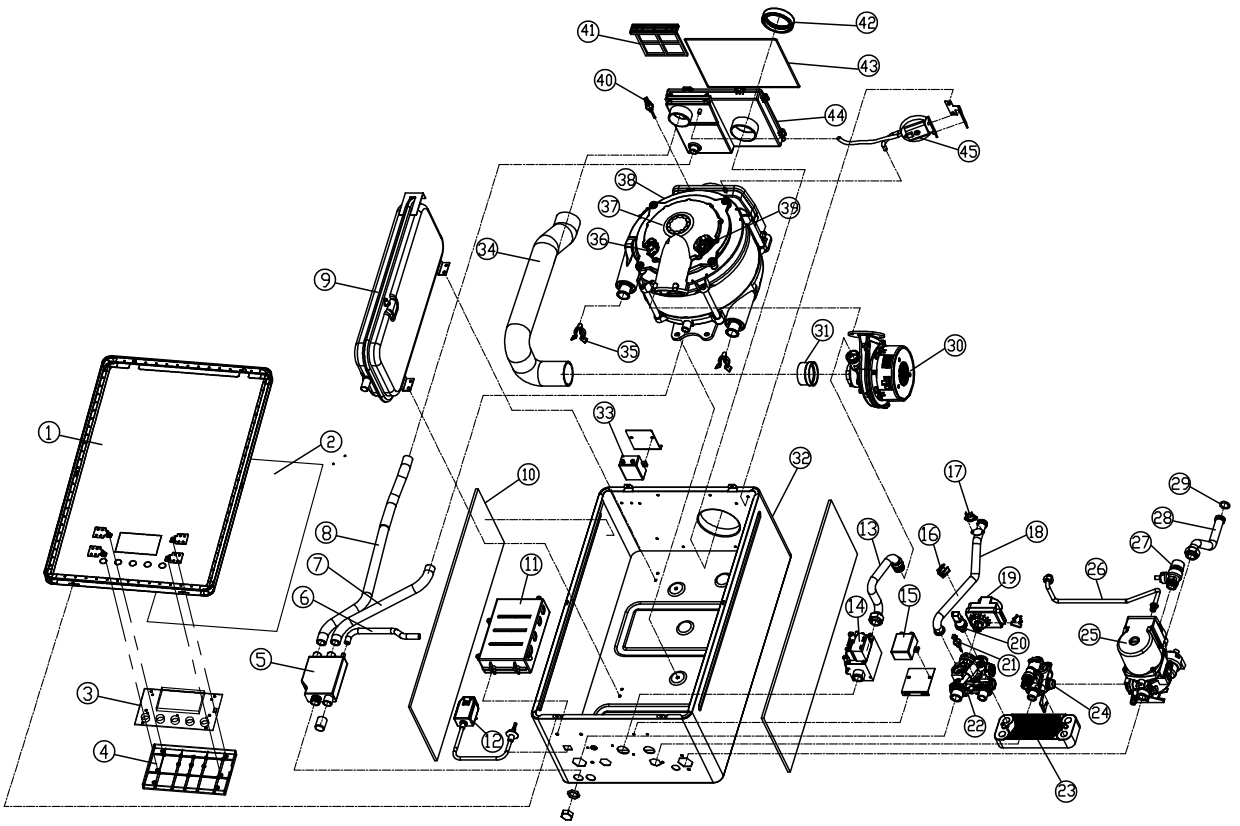

№	**Назва частини**	№	
1	Передня декоративна кришка	24	Правий корпус клапана
2	Теплоізоляційний екран	25	Циркуляційний насос
3	Дисплей	26	Трубка розширювального бака
4	Задня кришка панелі дисплея	27	Запобіжний клапан
5	Збірка конденсату	28	Трубка зворотної води опалення
6	Скидна трубка тиску	29	О-подібне кільце 23,2 x 17,2 x 3
7	Трубка відведення конденсату з теплообмінника	30	Вентилятор
8	Трубка відведення дощової води із збірника	31	З’єднувальне кільце
9	Розширювальний бак	32	Рама
10	Звукоізоляційний екран	33	Блок розпалювання
11	Блок управління	34	Трубка всмоктування повітря на горіння
12	Кабель електроживлення	35	Кліпса
13	Газова трубка	36	Іонізаційний електрод
14	Газовий клапан	37	Пальник
15	Wi-Fi модуль	38	Теплообмінник
16	Датчик температури води опалення	39	Електрод розпалювання
17	Датчик температури води на подачі	40	Датчик температури димових газів
18	Трубка виходу води на опалення (подача)	41	ФІЛЬТР
19	Триходовий клапан	42	Кільцева прокладка ущільнення димоходу
20	Датчик тиску води	43	Ущільнююча Стрічка
21	Датчик температури гарячої води (система ГВП)	44	Збірка дощової води
22	Ліва частина гідроблоку	45	Електронний датчик тиску повітря
23	Пластинчастий теплообмінник		

Заходи безпеки при використанні пристрою захисного відключення

компанія гарантує відповідність товару вимогам діючих нормативних актів і роботу газового обладнання у відповідності з його технічними характеристиками, викладеними в інструкції по експлуатації.

!! уважно ознайомтеся з умовами гарантійних зобов'язань !!

Строк дії гарантійних зобов'язань
На газове обладнання надається гарантія на відсутність виробничих дефектів на термін:

- 24 місяці з дня введення в експлуатацію,
- 6 місяців на замінні елементи, без зміни загального строку гарантії на виріб.

Гарантійні зобов'язання

Протягом дії строку гарантійних зобов'язань представник виробника компенсує вартість запасних частин, які були використані для усунення заводського дефекту, а також роботу спеціаліста авторизованого сервісного центру, без компенсації транспортних витрат. Гарантійні зобов'язання виконуються тільки в тому разі, якщо роботи по введенню в експлуатацію та сервісному (технічному) обслуговуванню (не рідше ніж 1 раз на рік) були виконані спеціалістом авторизованого сервісного центру ROCTERM та BERTE і результати проведених робіт відображені в талонах введення в експлуатацію і сервісного обслуговування.

Дія гарантійних зобов'язань припиняється у випадку:

- порушення вимог експлуатації та монтажу, а саме: ДБН В.2.5-77:2014 Котельні, ДБН В.2.5-20:2018 Газопостачання, ДБН В.2.5-67:2013 Опалення, вентиляція та кондиціонування, НПАОП 0.00-1.76-15 Правила безпеки систем газопостачання (ПБСГ) в Україні, ДСТУ EN 50160:2014 Характеристики напруги електропостачання в електричних мережах загальної призначеності, ДСТУ 7525:2014 Вода питна. Вимоги та методи контролювання, СанПіН 2.1.4.559-96 Гігієнічні вимоги до якості води централізованих систем питного водопостачання. Контроль якості, СанПіН 1.2.3685-21 Гігієнічні нормативи та вимоги до забезпечення безпеки та (або) нешкідливості для людини факторів середовища проживання;
- експлуатації обладнання в приміщеннях у яких ведуться будівельні роботи;

• дефектів систем і допоміжного обладнання, до яких підключене газове обладнання;
• проведення обслуговування і ремонту обладнання особами, що не мають на це повноважень,
• використання запасних деталей, вузлів, агрегатів інших виробників при проведенні обслуговування і ремонту,
• внесення в конструкцію обладнання змін не передбачених виробником,
• порушення умов транспортування, зберігання та експлуатації,
• та інших порушень Інструкції та чинного законодавства.

УМОВИ ОТРИМАННЯ ГАРАНТІЇ.

• введення в експлуатацію здійснено спеціалістом сертифікованого сервісного центру (платна послуга), повноваження якого підтверджуються відповідним договором,
• талон введення в експлуатацію заповнено правильно і в усіх розділах,
• щорічне сервісне (технічне) обслуговування проведено не пізніше ніж за 15 календарних днів до дня закінчення гарантії,
• строк зберігання обладнання не перевищує 2-х років, з дня реалізації в роздрібній мережі.

телефон і адресу найближчого авторизованого сервісного центру можна дізнатися у продавця або в мережі інтернет https://rocterm.ua/uk/servisni-centri/
Всі звернення, щодо введення в експлуатацію, сервісного обслуговування та гарантійного ремонту, приймають авторизованими сервісними центрами ВИРОБНИКА.

!!! Продавець не має повноважень вирішувати питання, щодо введення в експлуатацію, сервісного обслуговування та гарантійного ремонту!!!.

Звертаємо Вашу увагу, що:
Відповідно до п. 4 Постанови КМУ від 11.04.2002 №506 «Про затвердження Порядку гарантійного ремонту (обслуговування) або гарантійної заміни технічно складних побутових товарів» виробник

виконує свої гарантійні зобов'язання за умови дотримання споживачем правил користування.
Відповідно до п. 18 Постанови КМУ від 11.04.2002 №506 «Про затвердження Порядку гарантійного ремонту (обслуговування) або гарантійної заміни технічно складних побутових товарів» у разі виходу товару з ладу з вини споживача (невиконання правил експлуатації), відсутності передбачених експлуатаційними документами пломб, гарантійного талона споживач втрачає право на гарантійне обслуговування.

Згідно з п. п. 1-4 ч. 3. ст. 4 Закону України «Про захист прав споживачів» споживачі зобов'язані:

- перед початком експлуатації товару уважно ознайомитися з правилами експлуатації;
- в разі необхідності роз'яснення умов та правил використання товару — до початку використання товару звернутися за роз'ясненнями до продавця (виробника, виконавця) або до іншої вказаної в експлуатаційній документації особи, що виконує їх функції;
- користуватися товаром згідно з його цільовим призначенням та дотримуватися умов (вимог, норм, правил), встановлених виробником товару (виконавцем) в експлуатаційній документації;
- з метою запобігання негативним для споживача наслідкам використання товару — застосовувати передбачені виробником в товарі засоби безпеки з дотриманням передбачених експлуатаційною документацією спеціальних правил, а в разі відсутності таких правил в документації — дотримуватися звичайних розумних заходів безпеки, встановлених для товарів такого роду.

Додаток №1 до Інструкції (експлуатаційного документу) — Гарантійний талон

Додаток №2 до Інструкції (експлуатаційного документу) — Талон на введення в експлуатацію

Додаток № 1 до Інструкції
(експлуатаційного документу)

Продавець _____
(найменування, юридична адреса)

_____
(ідентифікаційний код згідно з ЄДРПОУ)

ГАРАНТІЙНИЙ ТАЛОН

Найменування товару: _____ **«Rocterm»**

Модель: _____

виготовлений відповідно до вимог передбачених в Україні для такого типу товарів, а саме: вимогам Технічного Регламенту приладів, що працюють на газоподібному паливі (ПКМУ від 04.07.2018 р. № 814).

Заводський номер _____

Дата виготовлення _____
(рік, місяць, число)

Дата продажу _____ Ціна _____
(рік, місяць, число) (гривень)

_____ _____
(прізвище, ім'я, по батькові відповідальної особи продавця) (підпис)

М.П.

Для нотаток

Для нотаток

Для нотаток

Конструкція виробу постійно вдосконалюється. У зв'язку з цим завод-виробник залишає за собою право в будь-який момент без попереднього повідомлення змінювати дані наведені в цьому документі.

Ця документація носить інформативний характер і не може розглядатися як зобов'язання виробника до третіх осіб.

Серійний номер

Ваша сервісна служба

Виробник: Фірма «Jason H.E.S & T Co., Ltd, Shunde, Foshan city».
Адреса: No 8.Laneway, Changbao East Road,
Huakou, Ronggui, Shunde, Foshan, Guangdong, Китай.
Представництво Rocterm в Україні
www. Rocterm. ua Ten. +38(099)555-25-29